INFORMACJE O PRODUKCIE

AGILA

2477PJO075B10-11x31

EAN 4031582403770



Obraz może różnić się od oryginalnego produktu

WYDAJNOŚĆ

Wydajność rolek	●●●○○
Hałas ruchowy	●●●●○
Odejście	●●●○○
Odporność na korozję	●●●○○

PODSTAWOWE ATUTY

Nazwa produktu	Agila
Typ	Kółko obrotowe z Blokada pełna
Standardowy	EN12530 — Kółka samonastawne do urządzeń
Nośność przy 3 km/h	75 kg
Przewodzące prąd elektryczny	Nie
Nierdzewne	Nie
Nośność statyczne	150 kg
Zakres temperatur (minimalny)	-20 °C
Zakres temperatur (maksymalny)	60 °C
Wysokość całkowita	103 mm
Szerokość całkowita	43 mm
Waga całkowita	0,3 kg

OBUDOWA

Materiał obudowy	Arkusz stalowy, średni
Kształt Widelec	Poszerzane
Łożysko obrotowe	Dwa wyścigi kulkowe
Kolor	pasywowany na niebiesko
Wysięg	24 mm
Promień działania koła	80 mm
Zasięg działania koła	160 mm
Średnica kopuły	43 mm

KOŁO

Materiał ciała	Polipropylen
Materiał bieżni	Kauczuk termoplastyczny
Łożysko	Łożysko ślizgowe
Kolor Koło	Srebrnoszary (RAL7001)
Osłony gwintu	Bez osłony gwintu
Średnica	75 mm
Szerokość Bieżnia	25 mm
Szerokość korpusu	25 mm
Twardość Bieżnia (A)	87 Shore A

MOCOWANIE

Typ mocowania	Trzpień z pierścieniem zaciskowym, z kołnierzem
Średnica Trzpień	11 mm
Długość Trzpień	31 mm

© Copyright 2026 TENTE International GmbH

AGILA

2477PJO075B10-11x31

EAN 4031582403770

Numer zamówienia 00004458

Rysunki produktu

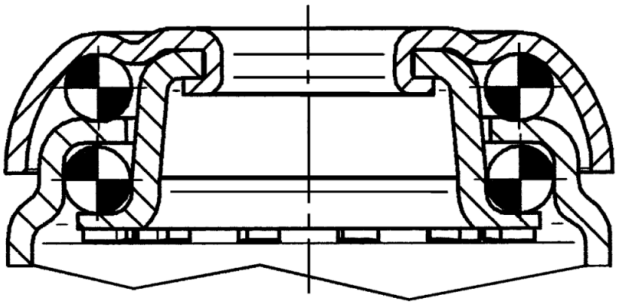

© Copyright 2026 TENTE International GmbH