INFORMĀCIJA PAR PRODUKTU

DURATECH

MOP 125x50-Ø20

EAN 4031582320015



Attēls var atšķirties no oriģinālā produkta

VEIKTSPĒJA

Ruļļa veiktspēja	●●●●●
Kustības troksnis	●●○○○
Nodilums	●●●●●
Korozijas izturīgs	●●●○○

PAMATA ATRIBŪTI

Produkta nosaukums	Duratech
Korpusa tips	Ritenis
Standarta	EN12533 - Lielas slodzes atbalsta riteņi
Kravnesība pie 4 km/h	2040 kg
Kravnesība pie 6 km/h	1700 kg
Elektrovadītspējīga	Nē
Nerūsējošais	Nē
Statiskā kravnesība	3400 kg
Temperatūras diapazons (minimālais)	-40 °C
Temperatūras diapazons (maksimālais)	80 °C
Kopējais svars	0,97 kg

RITENIS

Korpusa materiāls	Poliamīds, super smags
Protektora materiāls	Identisks ar riteņa korpusu
Gūltnis	Cuscinetti a sfere di precisione
Ritenis krāsa	Dabiski balts
Izplešanās armatūra	Bez vītņu aizsarga
Diametrs	125 mm
Protektora platums	50 mm
Ass atveres diametrs	20 mm
Rumbas garums	60 mm
Korpusa platums	50 mm
Protektora cietība (D)	75 Krasts D
Gultņa veids	6304

© Copyright 2026 TENTE International GmbH

DURATECH

MOP 125x50-Ø20

EAN 4031582320015

Pasūtījuma numurs 00801259

Produkta rasējumi

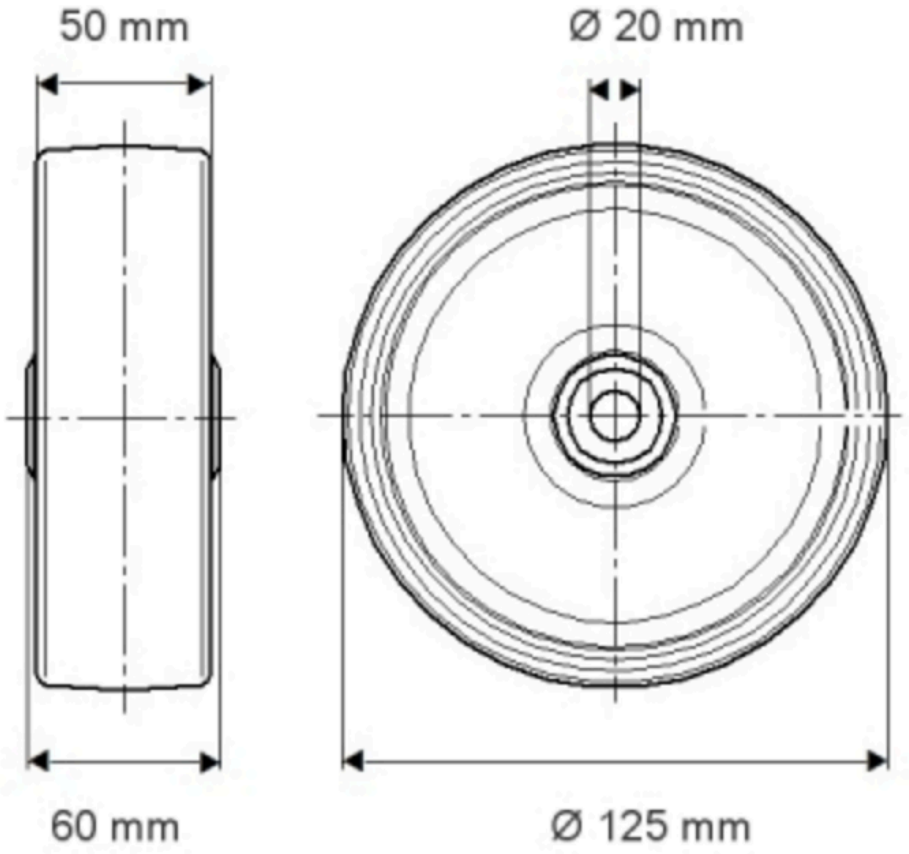

© Copyright 2026 TENTE International GmbH

DURATECH

MOP 125x50-Ø20

EAN 4031582320015

Pasūtījuma numurs 00301259

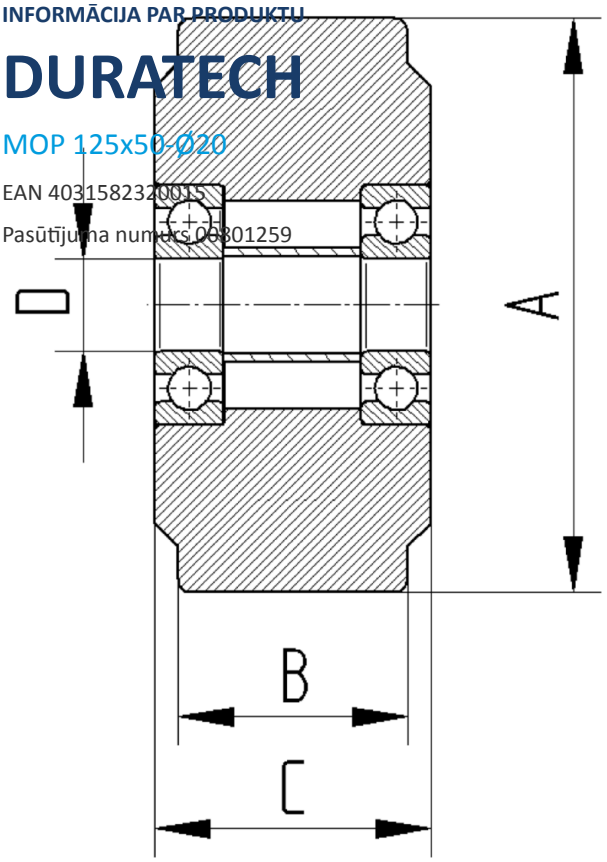

BETTER MOBILITY. BETTER LIFE.

© Copyright 2026 TENTE International GmbH