ИНФОРМАЦИЯ ЗА ПРОДУКТА

MAXTECH

UAR 125x32-Ø12 HL44,4

EAN 4031582323146



Изображението може да се различава от оригиналния продукт

ИЗПЪЛНЕНИЕ

Производителност на ролката	●●●○○
Шум от движение	●●●○○
Привличане	●●●●○
Устойчив на корозия	●●●○○

ОСНОВНИ АТРИБУТИ

Име на продукта	Maxtech
Тип	Колело
Стандартен	EN12532 - Транспортно оборудване
Товароносимост при 4 км/ч	200 kg
Електропроводим	Не
Неръждаемост	Не
Статичен Товароносимост	400 kg
Температурен диапазон (минимален)	-25 °C
Температурен диапазон (максимален)	80 °C
Общо тегло	0.27 kg

КОЛЕЛО

Материал на тялото	Полиамид
Материал на реазбата	Полиуретан, екструдирано
Лагер	Ролков лагер
Цвят на Колело	Синьо сиво (RAL7031)
Предпазители за резби	Без предпазно устройство за резба
Диаметър	125 mm
Ширина на Резба	32 mm
Диаметър на отворите Ос	12 mm
Дължина на центъра	44.4 mm
Ширина на тялото	32 mm
Твърдост на Резба (A)	92 Бръснач A
Твърдост на Резба (D)	42 Бръснач D

© Copyright 2026 TENTE International GmbH

MAXTECH

UAR 125x32-Ø12 HL44,4

EAN 4031582323146

Номер на поръчката 00007012

Чертежи на продукта

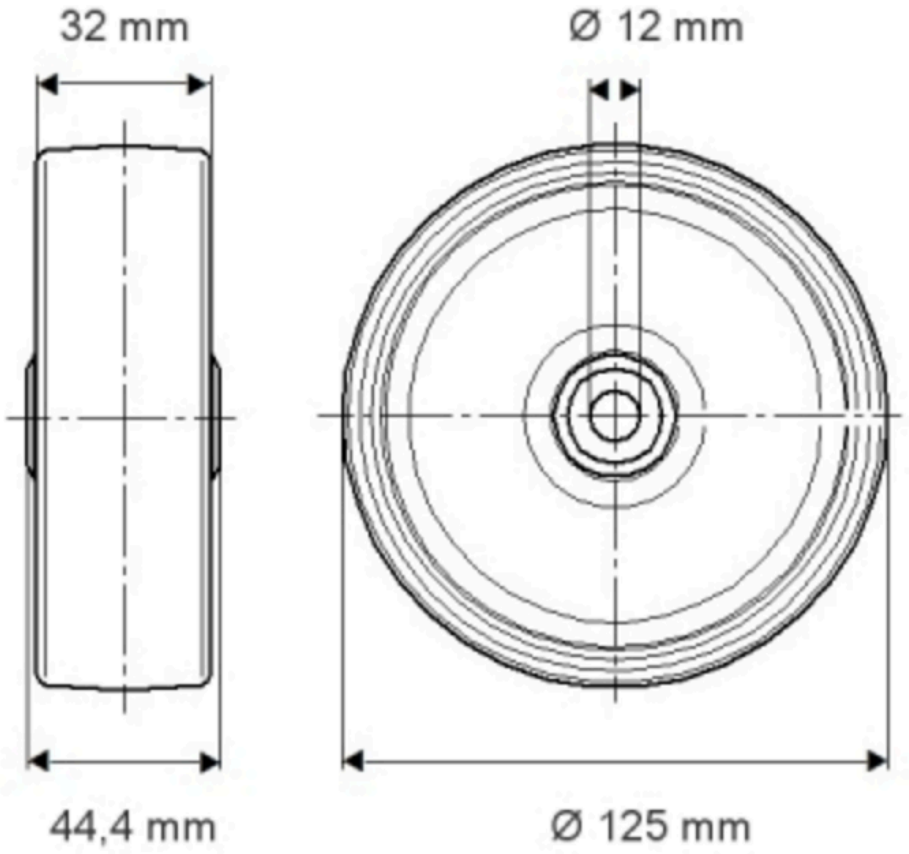

© Copyright 2026 TENTE International GmbH