PRODUCTINFORMATIE

GALEA

5075PJP125R05-22x40

EAN 4031582379457



Afbeelding kan verschillen van het oorspronkelijke product

PRESTATIES

Rolprestaties	●●●●○
Bewegingsgeluid	●●●●○
Verloop	●●●●○
Corrosieweerstand	●●●○○

KERNKENMERKEN

Productnaam	Galea
Type	Zwenkwiel met wielrem
Standaard	EN12530 - Apparaten zwenkwielen
Draagvermogen bij 3 km/u	100 kg
Elektrisch geleidend	Nee
Roestvrij	Nee
Statisch Draagvermogen	200 kg
Temperatuurbereik (minimaal)	-20 °C
Temperatuurbereik (maximaal)	60 °C
Totale hoogte	162 mm
Totale breedte	66 mm
Totaal gewicht	0,69 kg

VORK

Materiaal van de behuizing	Polyamide
Vork Vorm	Gesloten
Zwenklager	Dubbele kogeldraaikrans
Offset	40 mm
Zwenk radius	129 mm
Uitzwenking	258 mm
Diameter koepel	59 mm

WIEL

Wielkern materiaal	Polypropyleen
Materiaal loopvlak	Thermoplastisch rubber
Lager	Precisiekogellagers
Afdekkapjes	Met afdekkapjes
Diameter	125 mm
Breedte Loopvlak	30 mm
Hardheid van het loopvlak (A)	87 Shore A

BEVESTIGING

Type bevestiging	Vaste Stift, rond
Diameter Bout	22 mm
Lengte Bout	40 mm

© Copyright 2026 TENTE International GmbH

GALEA

5075PJP125R05-22x40

EAN 4031582379457

BETTER MOBILITY. BETTER LIFE.

Producttekeningen

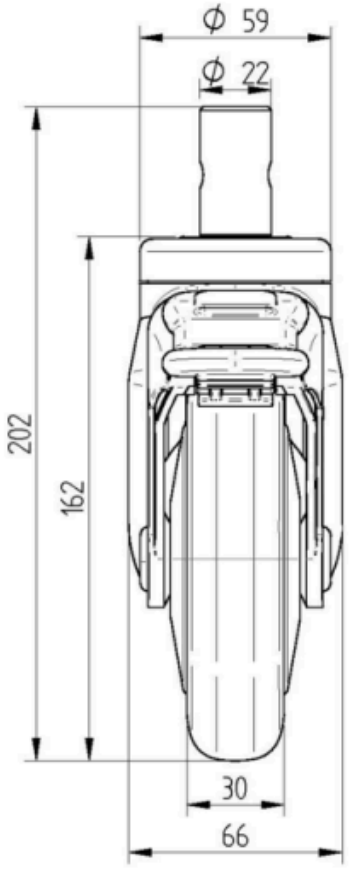

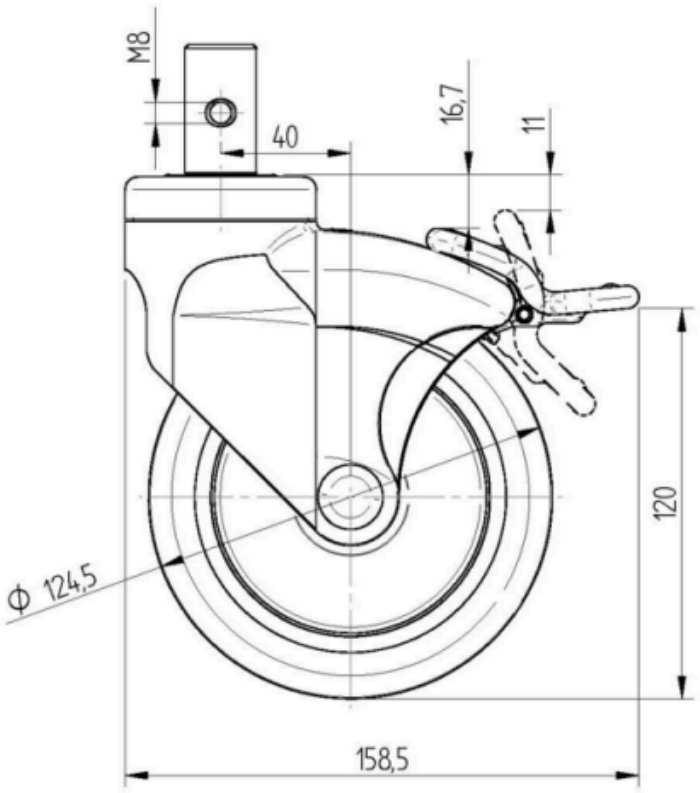

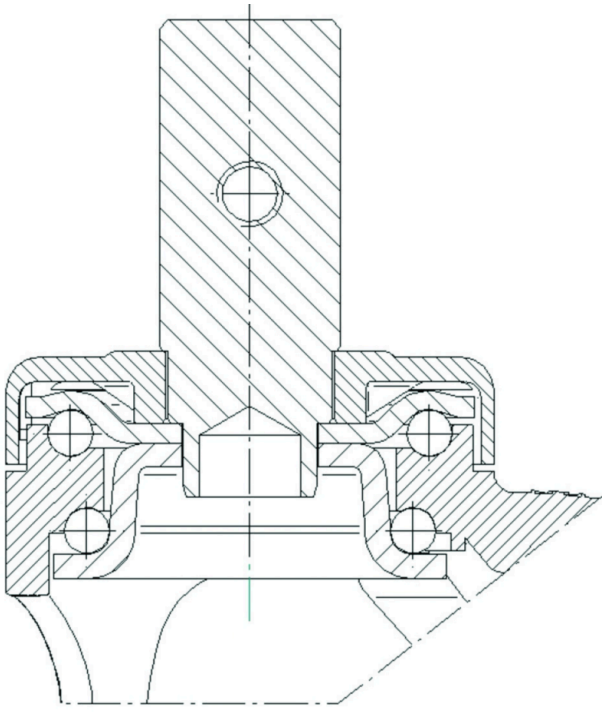

© Copyright 2026 TENTE International GmbH