PRODUCTINFORMATIE

ALPHA STAINLESS

8470UOD100P30-11

EAN 4031582377163



Afbeelding kan afwijken van het oorspronkelijke product

PRESTATIES

Rolprestaties	●●●●○
Bewegingsgeluid	●●○○○
Slijtage	●●●●●
Corrosiebestendigheid	●●●●●

KERNKENMERKEN

Productnaam	Alpha stainless
Type	Wielen
Standaard	EN12532 - Transportuitrusting
Draagvermogen bij 4 km/h	150 kg
Elektrisch geleidend	Nee
Roestvrij	Ja
Statisch draagvermogen	300 kg
Temperatuurbereik (minimaal)	-25 °C
Temperatuurbereik (maximaal)	80 °C
Totale hoogte	128 mm
Totaal gewicht	0,75 kg

BEHUIZING

Materiaal van de behuizing	Roestvrij staal, zwaar
Vork Vorm	Breed
Zwenklager	Twee balraces
Kleur	Roestvrij staal
Offset	41 mm
Zwenk radius	91 mm
Draaicirkel	182 mm

WIEL

Materiaal wielkern	Polyamide
Materiaal loopvlak	Identiek aan Wiel
Lagering	Rollager, Roestvrij
As	Geschroefd met moer
Diameter	100 mm
Breedte Loopvlak	36 mm
Hardheid van het Loopvlak (D)	75 Shore D

FITTING

Type bevestiging	Boutgat
Boutgat diameter	11 mm

© Copyright 2026 TENTE International GmbH

ALPHA STAINLESS

8470UOD100P30-11

EAN 4031582377163

BETTER MOBILITY. BETTER LIFE.

Product Drawings

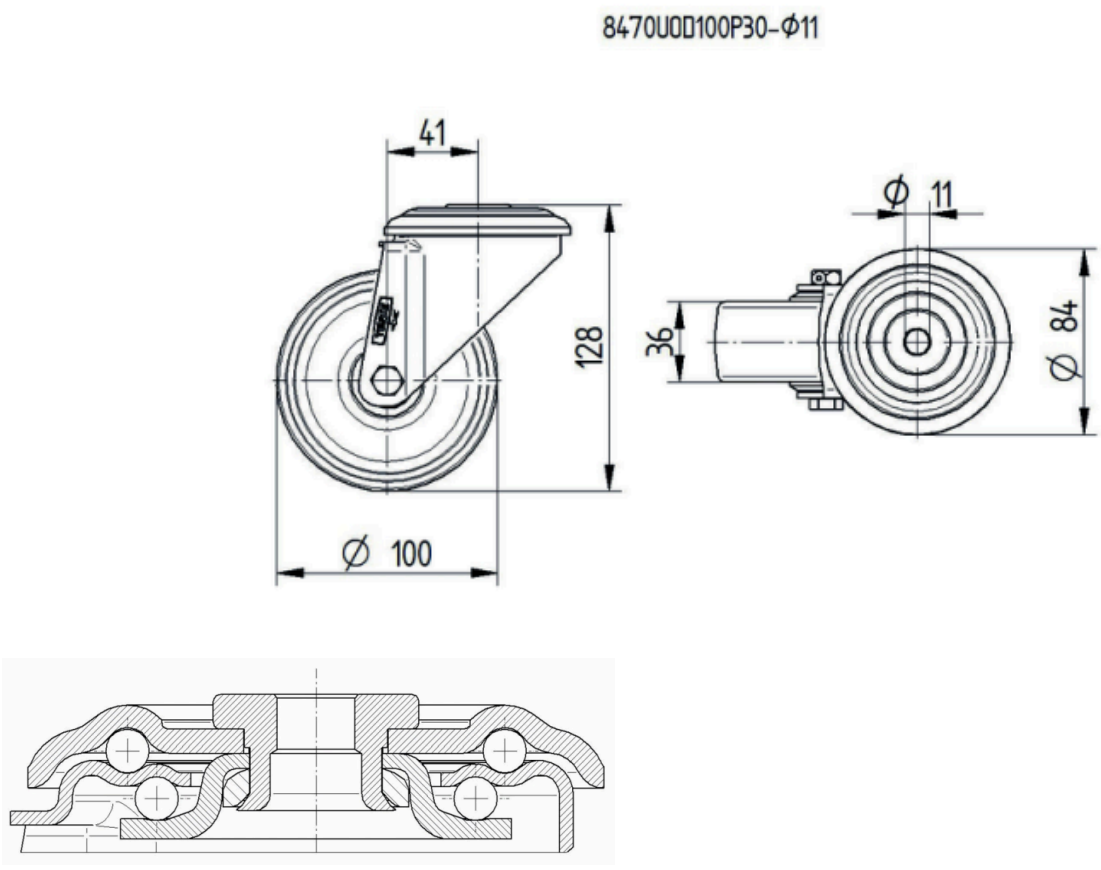

© Copyright 2026 TENTE International GmbH