INFORMĀCIJA PAR PRODUKTU

ALPHA STAINLESS

8470UOD100P30-11

EAN 4031582377163



Attēls var atšķirties no oriģinālā produkta

VEIKTSPĒJA

Ruļļa veiktspēja	●●●●○
Kustības troksnis	●●○○○
Nodilums	●●●●●
Korozijas izturīgs	●●●●●

PAMATA ATRIBŪTI

Produkta nosaukums	Alpha stainless
Korpusa tips	Grozāmais atbalsta ritenis
Standarta	EN12532 - Transporta aprīkojums
Kravnesība pie 4 km/h	150 kg
Elektrovadītspējīga	Nē
Nerūsējošais	Jā
Statiskā kravnesība	300 kg
Temperatūras diapazons (minimālais)	-25 °C
Temperatūras diapazons (maksimālais)	80 °C
Kopējais augstums	128 mm
Kopējais svars	0,75 kg

KRONŠTEINIS

Mājokļa materiāls	Nerūsējošais tērauds, smags
Dakšas forma	Plašs
Grozāmais gultnis	Divu bumbu sacīkstes
Krāsa	Nerūsējošais tērauds
Ofsets	41 mm
Pagrieziena rādiuss	91 mm
Grozāms savienojums	182 mm

RITENIS

Korpusa materiāls	Poliamīds
Protektora materiāls	Identisks ar riteņa korpusu
Gūltnis	Cuscinetto a rulli, Inossidabile
Ass	Pieskrūvēts ar uzgriezni
Diametrs	100 mm
Protektora platums	36 mm
Protektora cietība (D)	75 Krasts D

UZSTĀDĪŠANA

Uzstādīšanas veids	Avere zem skrūves
Skrūves atveres diametrs	11 mm

© Copyright 2026 TENTE International GmbH

ALPHA STAINLESS

8470UOD100P30-11

EAN 4031582377163

BETTER MOBILITY. BETTER LIFE.

Product Drawings

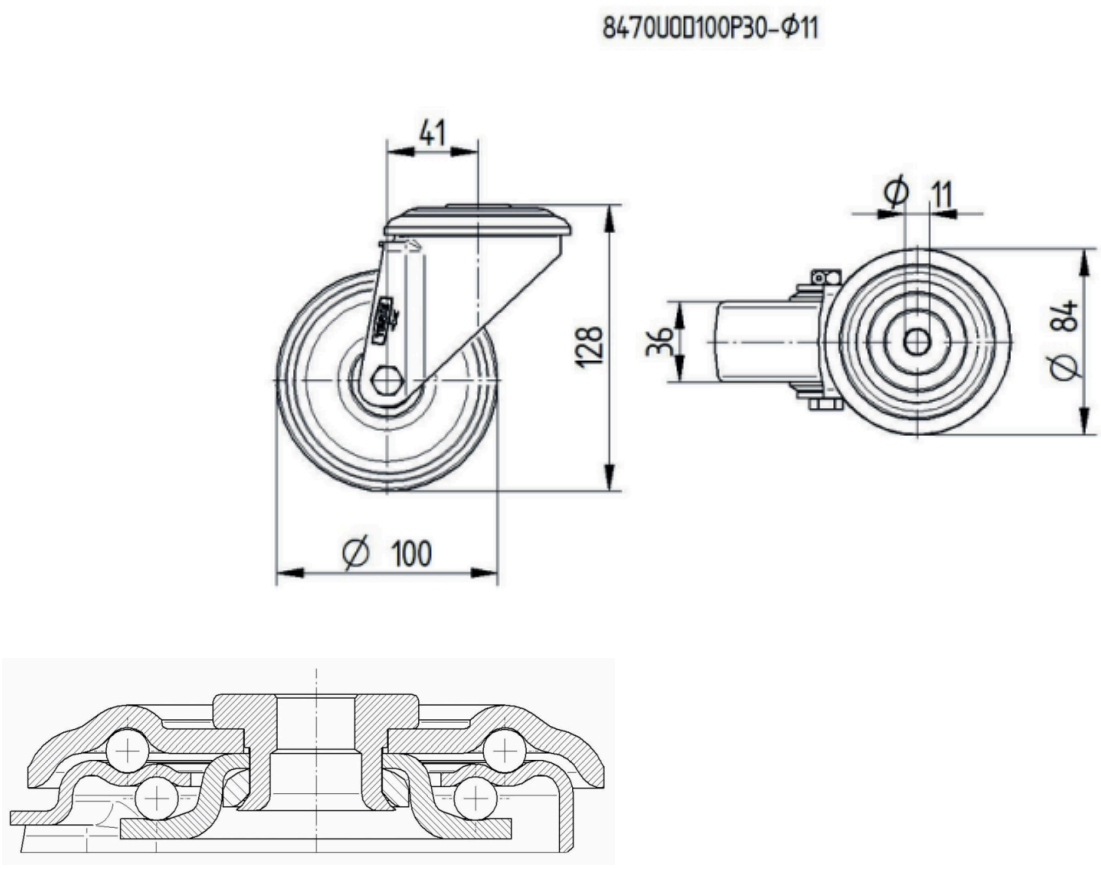

© Copyright 2026 TENTE International GmbH