INFORMAÇÕES DO PRODUTO

KAPPA

9688FTP200P63 CL67 WH-w60

EAN 4031582316216



A imagem pode diferir do produto original

DESEMPENHO

Desempenho do rolamento	●●●●○
Ruído de movimento	●●●○○
Desgaste	●●●●○
Resistência à corrosão	●●●●○

ATRIBUTOS PRINCIPAIS

Nome do produto	Kappa
Tipo	Rodízio fixo
Padrão	EN12533 - Rodízios de Alta Carga
Capacidade de carga a 4 km/h	1440 kg
Capacidade de carga a 6 km/h	1200 kg
Elétrico condutivo	Não
Aço inoxidável	Não
Capacidade de carga estática	2400 kg
Intervalo de temperatura (mínimo)	-10 °C
Intervalo de temperatura (Máximo)	60 °C
Altura total	245 mm
Largura geral	98 mm
Peso geral	6,57 kg

SUPORTE

Material da caixa	Ferro fundido ou forjado, pesado
Em Forma de Garfo	Amplo, Reforçado
Cor	Passivada a azul
Lubrication nipple	1
Diâmetro do dome	96 mm

RODA

Material do centro da roda	Ferro Fundido
Material do piso da roda	Poliuretano, Fundido
Rolamento	Rolamento de esferas de precisão
Eixo	Aparafusado com porca
Cor da Roda	Amarelo mel (RAL1005)
Anti-fios	Com anti-fios
Diâmetro	200 mm
Largura do Piso	60 mm
Largura do corpo	60 mm
Dureza do Piso (A)	92 Shore A
Dureza do Piso (D)	42 Shore D

ENCAIXE

Tipo de fixação	Placa de fixação retangular
Comprimento da placa	135 mm
Largura da placa	110 mm
Comprimento do furo da placa (mínimo)	75 mm
Comprimento do furo da placa (Máximo)	80 mm
Largura do furo da placa (Mínimo)	75 mm
Largura do furo da placa (Máximo)	105 mm
Diâmetro do furo da placa	11 mm

© Copyright 2026 TENTE International GmbH

KAPPA

9688FTP200P63 CL67 WH-w60

EAN 4031582316216

Número de encomenda 00803487

Desenhos do produto

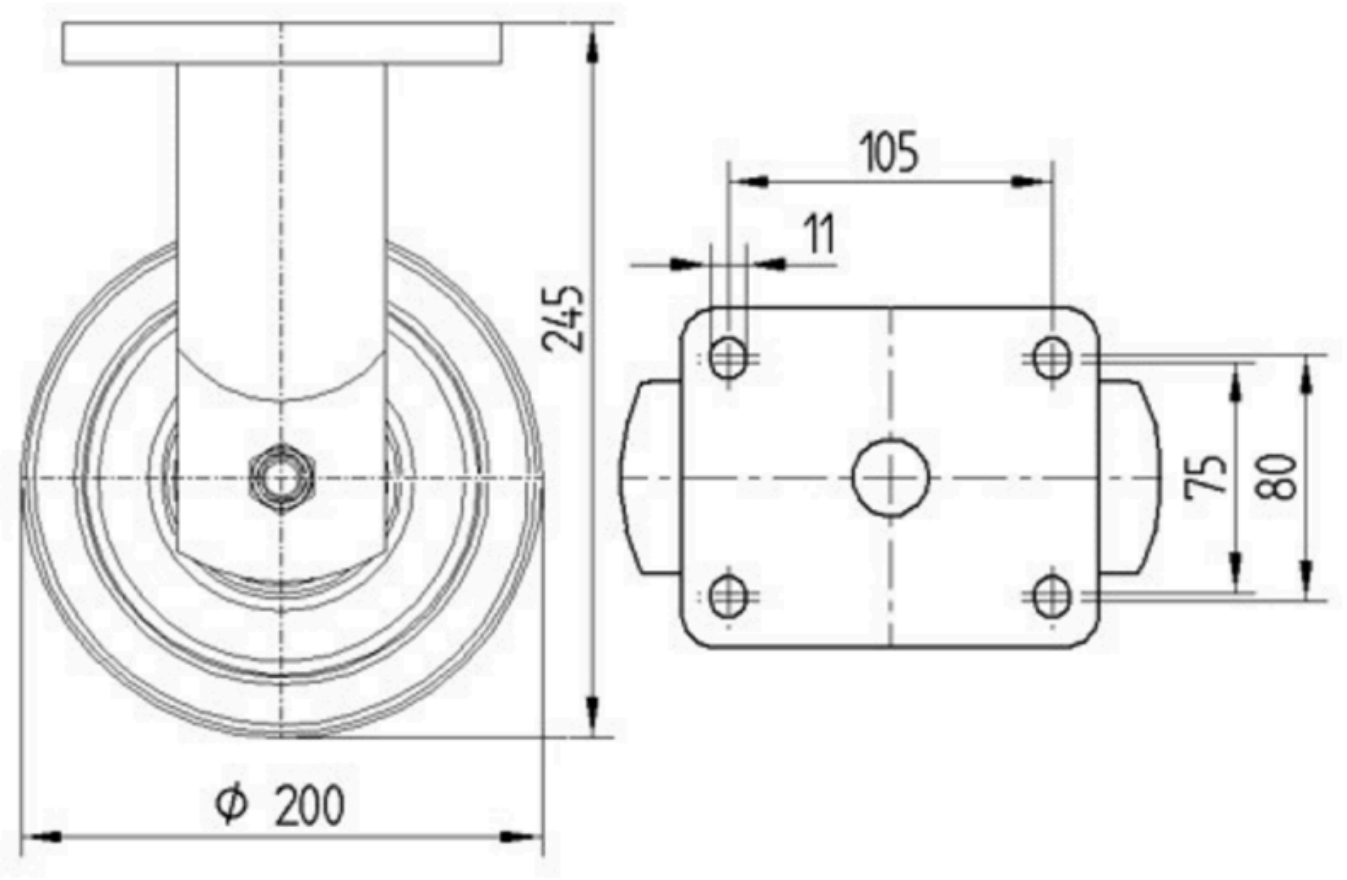

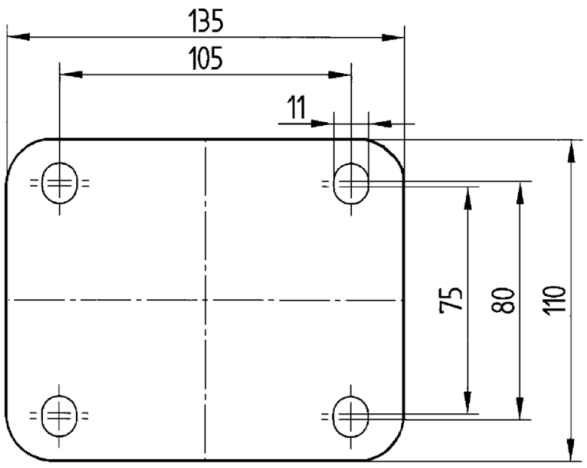

© Copyright 2026 TENTE International GmbH