INFORMACJE O PRODUKCIE

# ICS

## 5328PJX125P51 7001 INOX

EAN 4031582310269



Obraz może różnić się od oryginalnego produktu

### WYDAJNOŚĆ

| | |
|---|---|
| Wydajność rolek | ●●●○○ |
| Hałas ruchowy | ●●●●○ |
| Odejście | ●●●○○ |
| Odporność na korozję | ●●●●● |

### PODSTAWOWE ATUTY

| | |
|---|---|
| Nazwa produktu | ICS |
| Typ | Kółko stałe |
| Standardowy | EN12530 — Kółka samonastawne do urządzeń |
| Nośność przy 3 km/h | 100 kg |
| Przewodzące prąd elektryczny | Nie |
| Nierdzewne | Nie |
| Nośność statyczne | 200 kg |
| Zakres temperatur (minimalny) | -10 °C |
| Zakres temperatur (maksymalny) | 40 °C |
| Wysokość całkowita | 166 mm |
| Szerokość całkowita | 52 mm |
| Waga całkowita | 0,7 kg |

### OBUDOWA

| | |
|---|---|
| Materiał obudowy | Poliamid |
| Kształt Widelec | Wąski |
| Kolor | Srebrnoszary (RAL7001) |
| Średnica kopuły | 52 mm |

### KOŁO

| | |
|---|---|
| Materiał ciała | Polipropylen |
| Materiał bieżni | Kauczuk termoplastyczny |
| Łożysko | Łożysko kulkowe precyzyjne uszczelnione |
| Kolor Koło | Srebrnoszary (RAL7001) |
| Osłony gwintu | Zintegrowany ochraniacz gwintu |
| Średnica | 125 mm |
| Szerokość Bieżnia | 32 mm |
| Szerokość korpusu | 32 mm |
| Twardość Bieżnia (A) | 87 Shore A |

### MOCOWANIE

| | |
|---|---|
| Typ mocowania | Płytka prostokątna |
| Długość płytki | 95 mm |
| Szerokość płytki | 70 mm |
| Długość otworu w płytce (maksymalna) | 50 mm |
| Szerokość otworu w płytce (maksymalna) | 75 mm |
| Średnica otworu płytki | 11 mm |

IF nagroda za projekt

© Copyright 2026 TENTE International GmbH

# ICS

## 5328PJX125P51 7001 INOX

EAN 4031582310269

Numer zamówienia 00027291

**Rysunki produktu**

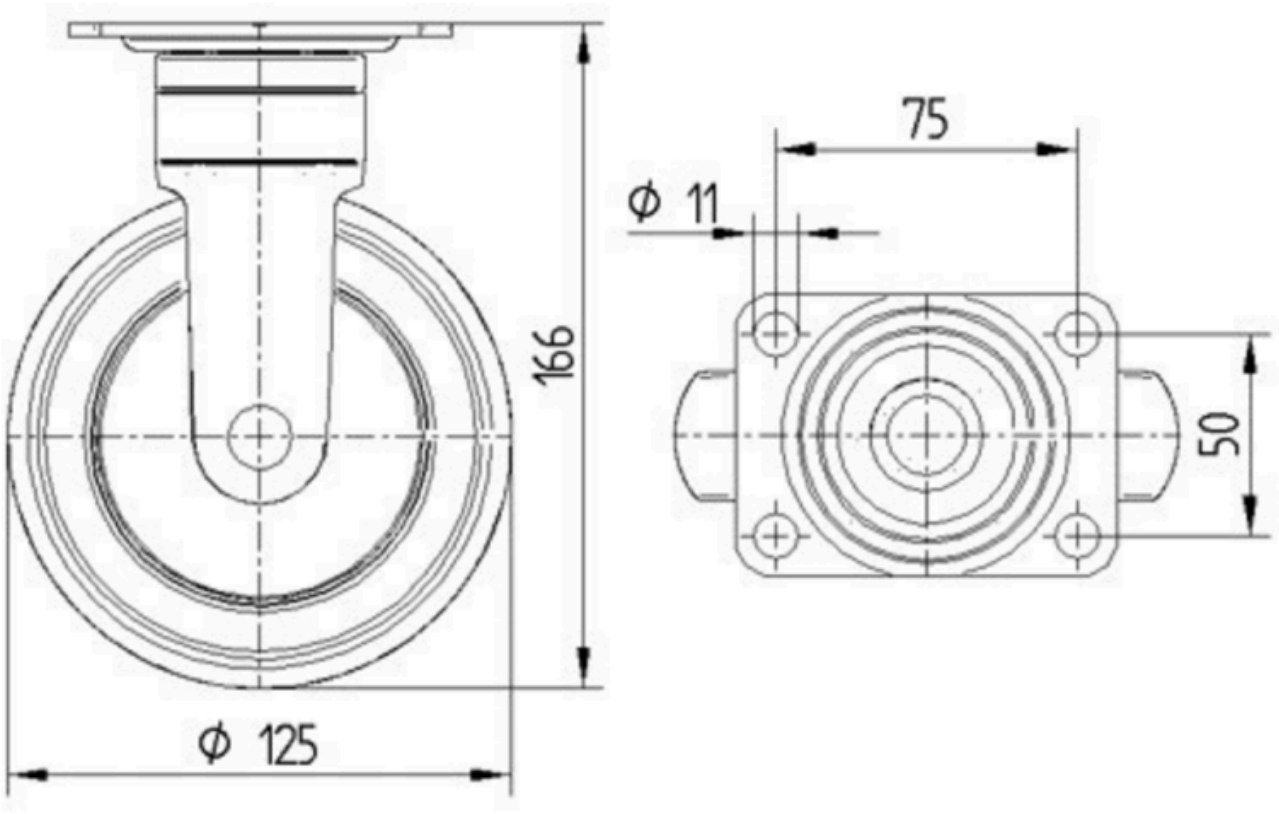


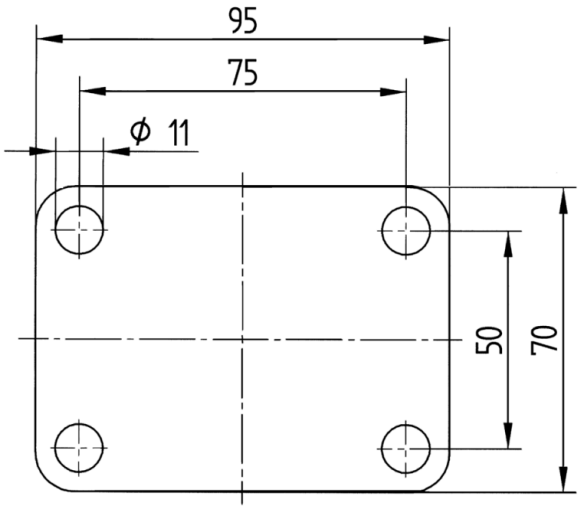


IF nagroda za projekt

© Copyright 2026 TENTE International GmbH