INFORMACJE O PRODUKCIE

KAPPA LOAD

9651ITP160P63 CL67 cv

EAN 4031582367157



Obraz może różnić się od oryginalnego produktu

WYDAJNOŚĆ

Wydajność rolek	●●●●○
Hałas ruchowy	●●●○○
Odejście	●●●●○
Odporność na korozję	●●●●○

PODSTAWOWE ATUTY

Nazwa produktu	Kappa load
Typ	Kółko obrotowe z Blokada kierunkowa
Standardowy	EN12532 — Sprzęt transportowy
Nośność przy 4 km/h	800 kg
Nośność przy 6 km/h	640 kg
Przewodzące prąd elektryczny	Nie
Nierdzewne	Nie
Nośność statyczne	1600 kg
Zakres temperatur (minimalny)	-10 °C
Zakres temperatur (maksymalny)	60 °C
Wysokość całkowita	205 mm
Szerokość całkowita	110 mm
Waga całkowita	4,41 kg

OBUDOWA

Materiał obudowy	Żeliwo lub kute żelazo, ciężkie
Kształt Widelec	Poszerzane, Wzmacniane
Łożysko obrotowe	Łożysko kulkowe wzdłużne Łożysko walcowe głębokim rowkiem
Kolor	pasywowany na niebiesko
Wysięg	58 mm
Promień działania koła	140 mm
Zasięg działania koła	280 mm
Lubrication nipple	1
Średnica kopuły	111 mm

KOŁO

Tread profile	wypukły
Materiał ciała	Aluminium
Materiał bieżni	Poliuretan, Odlewane
Łożysko	Łożysko kulkowe precyzyjne
Oś	Przykręcane za pomocą nakrętki
Kolor Koło	Żółty miód (RAL1005)
Osłony gwintu	Bez osłony gwintu
Średnica	160 mm
Szerokość Bieżnia	50 mm
Szerokość korpusu	50 mm
Twardość Bieżnia (A)	92 Shore A
Twardość Bieżnia (D)	42 Shore D

MOCOWANIE

Typ mocowania	Płytka prostokątna
Długość płytki	135 mm
Szerokość płytki	110 mm
Długość otworu płytki (minimalna)	75 mm
Długość otworu w płytce (maksymalna)	80 mm
Szerokość otworu w płytce (minimalna)	75 mm
Szerokość otworu w płytce (maksymalna)	105 mm
Średnica otworu płytki	11 mm

© Copyright 2026 TENTE International GmbH

KAPPA LOAD

9651ITP160P63 CL67 cv

EAN 4031582367157

Numer zamówienia 00838814

Rysunki produktu

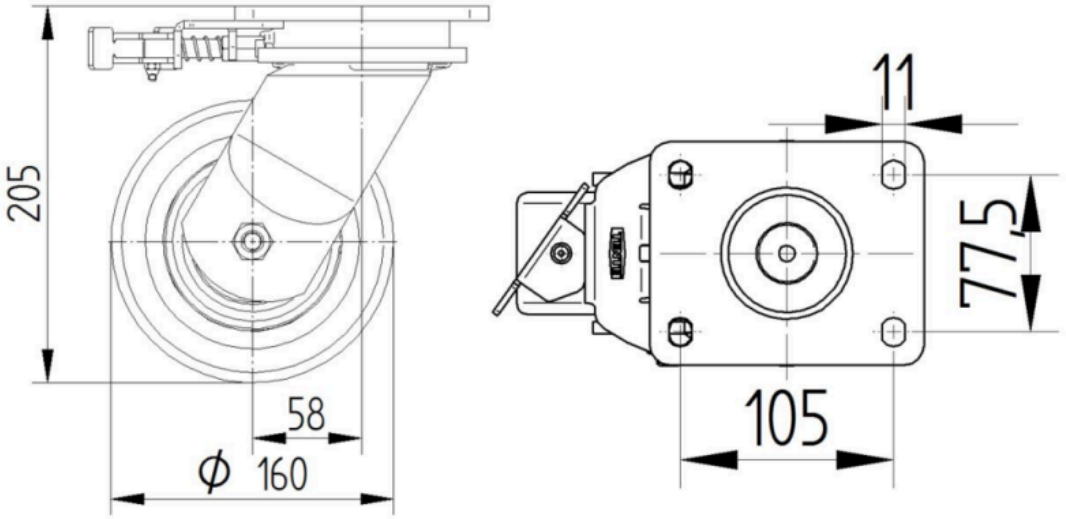

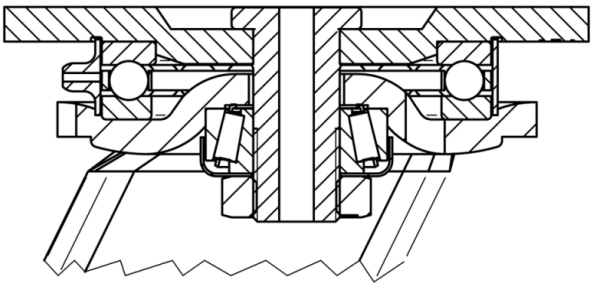

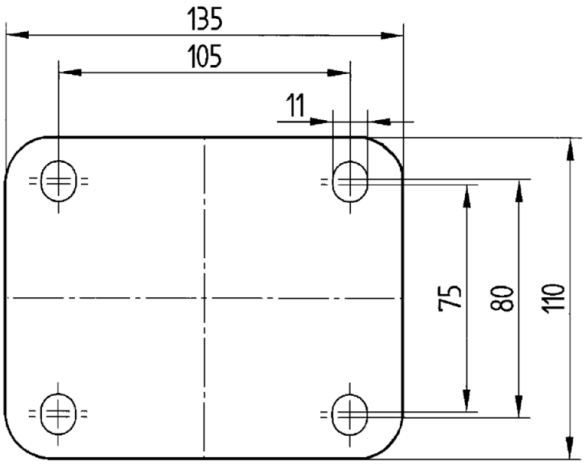

© Copyright 2026 TENTE International GmbH