PRODUCTINFORMATIE

ALPHA

3477PIO200P63

EAN 4031582305302
Bestelnummer 00029971

BETTER MOBILITY. BETTER LIFE.

Afbeelding kan afwijken van het oorspronkelijke product

PRESTATIES

Rolprestaties	●●●○○
Bewegingsgeluid	●●●○○
Slijtage	●●●○○
Corrosiebestendigheid	●●●○○

KERNKENMERKEN

Productnaam	Alpha
Type	Wielen met Totale vergrendeling
Standaard	EN12532 - Transportuitrusting
Draagvermogen bij 4 km/h	205 kg
Statisch draagvermogen	410 kg
Temperatuurbereik (minimaal)	-20 °C
Temperatuurbereik (maximaal)	60 °C
Totale hoogte	240 mm
Totaal gewicht	3,202 kg

WIEL

Materiaal wielkern	Polypropyleen
Materiaal loopvlak	Massief rubber, niet-markerend
Lagering	Glijlager
As	Geschroefd met moer
Afdekkapjes	Zonder schroefdraadbeschermer
Diameter	200 mm
Breedte Loopvlak	50 mm
Hardheid van het Loopvlak (A)	80 Shore A

BEHUIZING

Materiaal	Staalplaat, zwaar
Vork Vorm	Breed
Zwenklager	Twee balraces
Offset	55 mm
Zwenk radius	167 mm
Draaicirkel	334 mm

FITTING

Type bevestiging	Rechthoekige plaat
Lengte plaat	137 mm
Breedte plaat	105 mm
Lengte plaatgat (maximaal)	105 mm
Breedte plaatgat (minimaal)	75 mm
Breedte plaatgat (maximaal)	80 mm
Diameter plaatgat	11 mm

© Copyright 2026 TENTE International GmbH

ALPHA

3477PIO200P63

EAN 4031582305302
Bestelnummer 00029971

BETTER MOBILITY. BETTER LIFE.
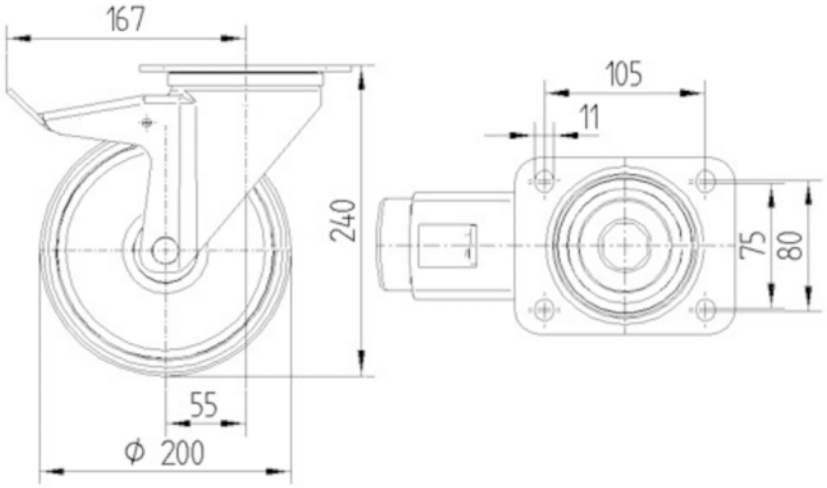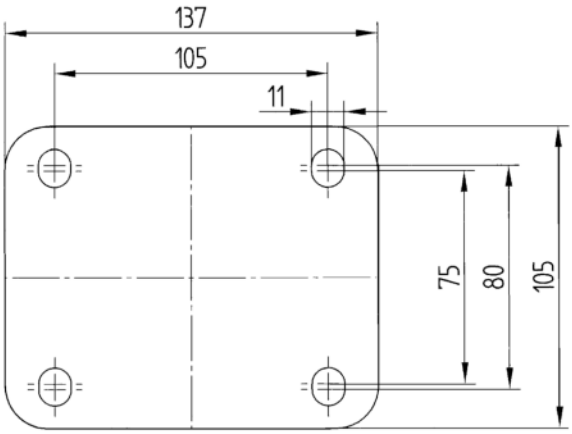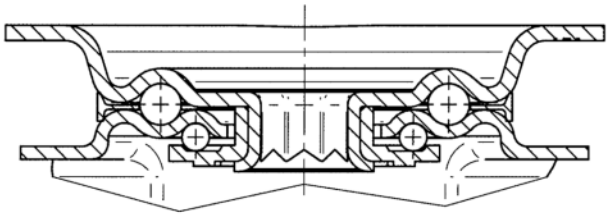
TECHNISCHE TEKENINGEN