제품 정보

ELASTECH

UFR160x46-Ø25 TFR

EAN 4031582390681



이미지는 원래 제품과 다를 수 있습니다.

성능

롤 성능	●●●○○
움직임 소음	●●●●●
내마모성	●●●○○
부식방지	●●●○○

핵심 속성

제품명	Elastech
하우징 유형	휠
표준	EN12532 - 운송 장비
4km/h에서의 적재 용량	300 kg
전기 전도성	아니요
스테인리스	아니요
정지 중 하중용량	600 kg
온도 범위(최소)	-20 °C
온도 범위(최대)	80 °C
전체 체중	0.74 kg

휠

Tread hardness	부드러운
차체 재질	폴리아미드
트레드 재질	탄성 타이어, 비표시, 가황
베어링	롤러 베어링
스레드 가드	스레드가드 없음
직경	160 mm
트레드 폭	46 mm
차축 홀 직경	25 mm
허브 길이	58 mm
트레드의 경도(A)	65 Shore A

© Copyright 2026 TENTE International GmbH

ELASTECH

UFR160x46-Ø25 TFR

EAN 4031582390681

제품 도면

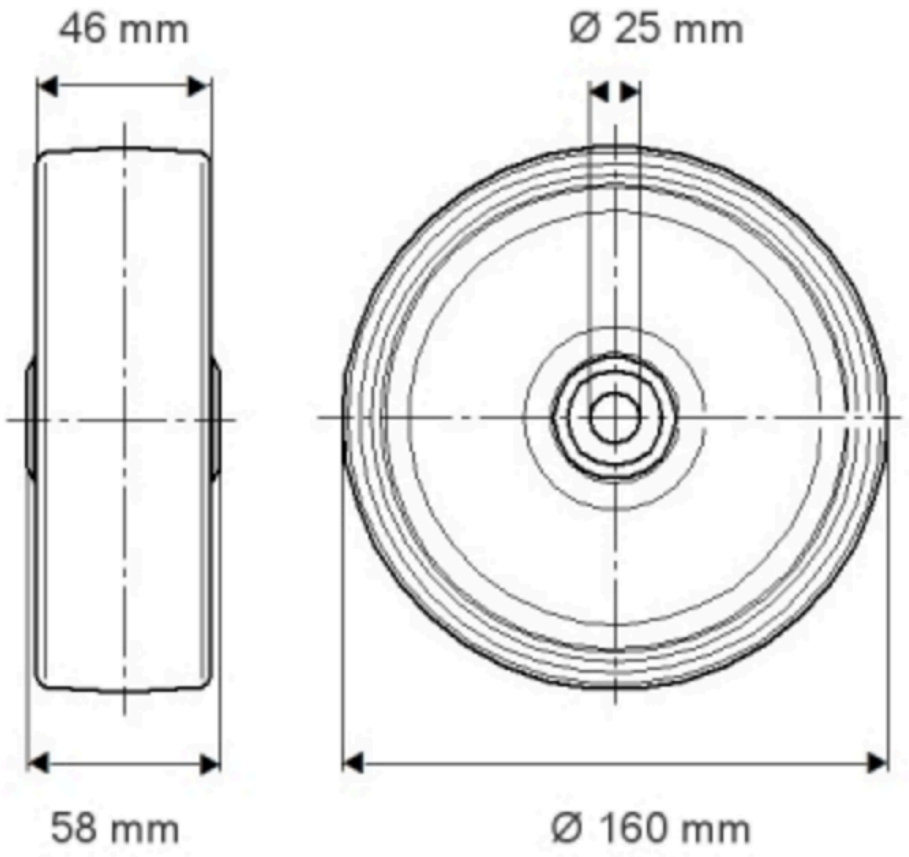

© Copyright 2026 TENTE International GmbH