제품 정보

GALEA

5077PJH100R05-22x40

EAN 4031582368352



이미지는 원래 제품과 다를 수 있습니다.

성능

롤 성능	●●●○○
움직임 소음	●●●○○
내마모성	●●●○○
부식방지	●●●●○

핵심 속성

제품명	Galea
하우징 유형	토탈락 장치가 있는 회전식 캐스터
표준	EN12530 - 장치 캐스터
3km/h에서의 적재 용량	100 kg
전기 전도성	아니요
스테인리스	아니요
정지 중 하중용량	200 kg
온도 범위(최소)	-20 °C
온도 범위(최대)	60 °C
총높이	139 mm

하우징

주택 자재	폴리아미드
Fork 외형	닫힘
스위블 베어링	볼 레이스 2회
오프셋	40 mm
회전 간섭	205 mm

휠

차체 재질	폴리프로필렌
트레드 재질	열가소성 고무
베어링	플레인 베어링
스레드 가드	스레드가드 포함
직경	100 mm
트레드 폭	30 mm
트레드의 경도(A)	87 Shore A

피팅

피팅 유형	고체 스템 , 원형
볼트 직경	22 mm
볼트 길이	40 mm

© Copyright 2026 TENTE International GmbH

GALEA

5077PJH100R05-22x40

EAN 4031582368352

BETTER MOBILITY. BETTER LIFE.

제품 도면

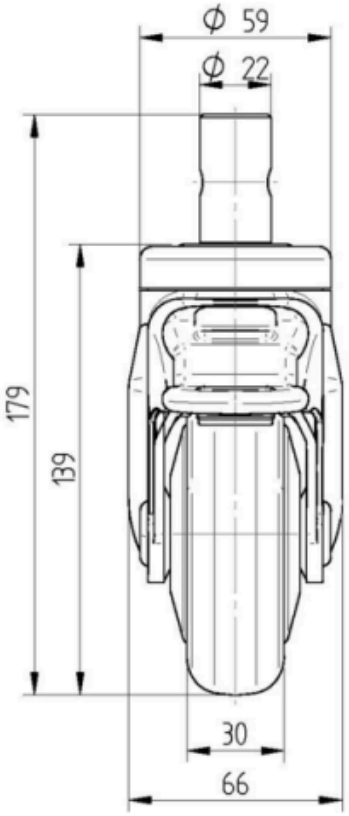

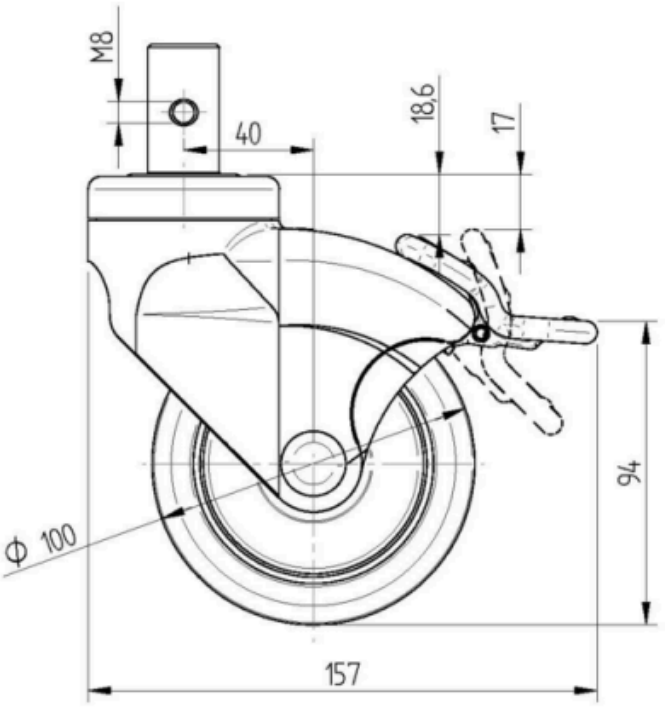

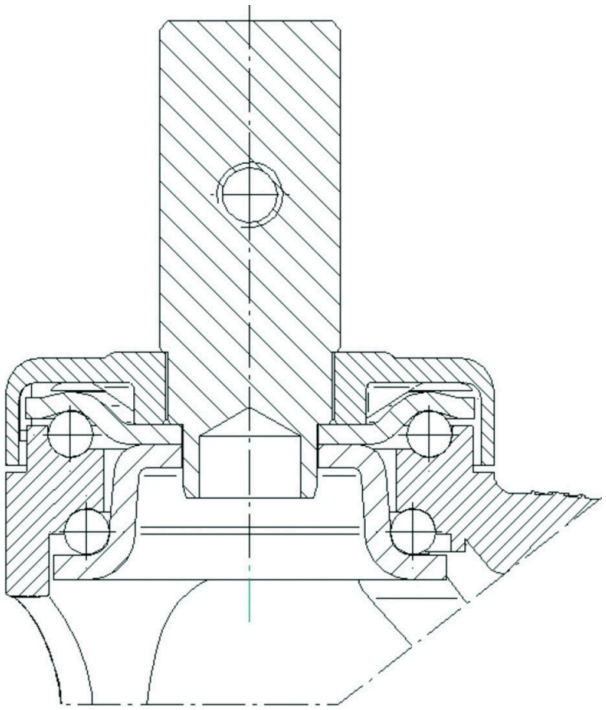

© Copyright 2026 TENTE International GmbH