INFORMAÇÕES DO PRODUTO

DURATECH

TOP 080x60-Ø20 HL60

EAN 4031582365436



A imagem pode diferir do produto original

RODA

Material do centro da roda	Poliamida, pesada
Material do piso da roda	Idêntico ao centro da roda
Rolamento	Rolamento de esferas de precisão
Cor da Roda	Branco natural
Anti-fios	Sem anti-fios
Diâmetro	80 mm
Largura do Piso	60 mm
Diâmetro do furo do eixo	20 mm
Comprimento do cubo	60 mm
Largura do corpo	60 mm
Dureza do Piso (D)	75 Shore D
Tipo de rolamento	6204

DESEMPENHO

Desempenho do rolamento	●●●●●
Ruído de movimento	●●○○○
Desgaste	●●●●●
Resistência à corrosão	●●●○○

ATRIBUTOS PRINCIPAIS

Nome do produto	Duratech
Tipo	Roda
Padrão	EN12533 - Rodízios de Alta Carga
Capacidade de carga a 4 km/h	600 kg
Capacidade de carga a 6 km/h	500 kg
Elétrico condutivo	Não
Aço inoxidável	Não
Capacidade de carga estática	1000 kg
Intervalo de temperatura (mínimo)	-40 °C
Intervalo de temperatura (Máximo)	80 °C
Peso geral	0,44 kg

© Copyright 2026 TENTE International GmbH

DURATECH

TOP 080x60-Ø20 HL60

EAN 4031582365436

Número de encomenda 00860864

Desenhos do produto

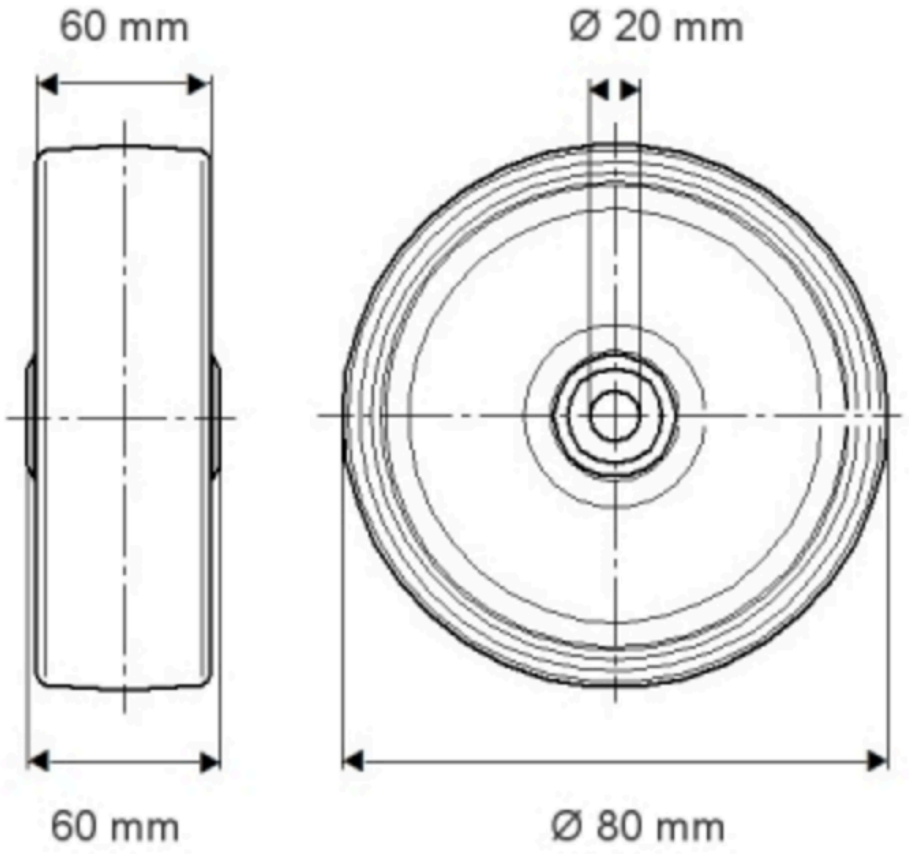

© Copyright 2026 TENTE International GmbH

DURATECH

TOP 080x60-Ø20 HL60

EAN 4031582365436

Número de encomenda 00860864

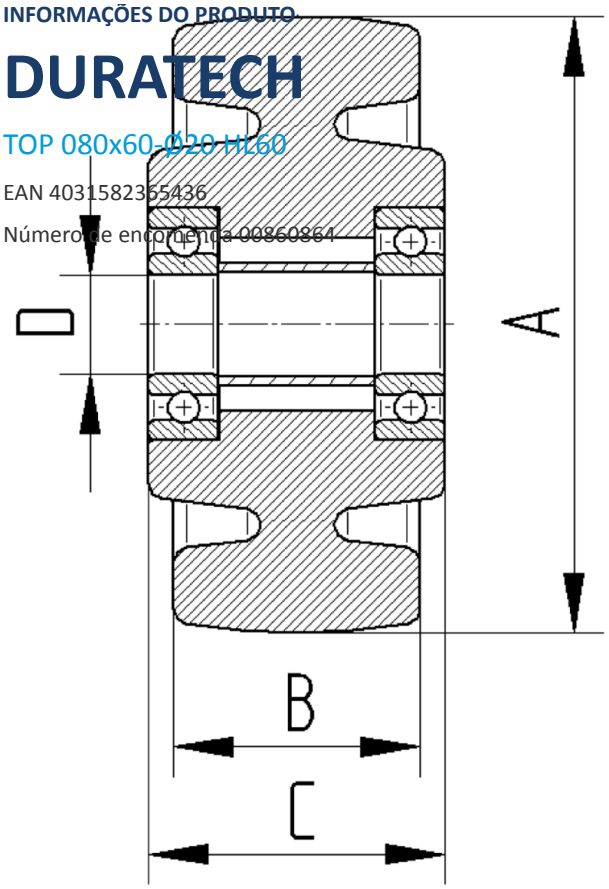

© Copyright 2026 TENTE International GmbH