产品信息

AGILA

2475DYK050P30-11

EAN 4031582344318



图片可能与原产品不同

表现

滚动性能	●●●○○
运动噪音	●●●●○
损耗	●●●○○
耐腐蚀性	●●●○○

核心属性

产品名称	Agila
外壳类型	带轮刹的旋转脚轮
标准	EN12530 - 设备脚轮
3 km/h的载重	40 kg
导电	是
不锈	否
静态载重	80 kg
温度范围（最低）	-20 °C
最高温度范围	85 °C
总高	69 mm
总宽度	43 mm
总重量	0.22 kg

支架

外壳材料	钢板，中号
支架形状	宽
旋转轴承	两个钢珠滚道
颜色	蓝色钝化
偏移量	24 mm
旋转半径	82 mm
转向干涉	164 mm
圆顶直径	41 mm

轮子

轮体材料	钢板
胎面材料	实心橡胶，黑色，导电
轴承	圆锥球轴承
轮子颜色	蓝色钝化
侧盖	带螺纹防护装置
直径	50 mm
胎面宽度	19 mm
轮体宽度	19 mm
胎面硬度 （A）	80 岸 A

固定件

固定件类型	螺栓孔
螺栓孔直径	11 mm
提示	脚轮可以使用任何长度的标准螺钉安装。

© Copyright 2026 TENTE International GmbH

AGILA

2475DYK050P30-11

EAN 4031582344318

订单号 00005489

产品图纸

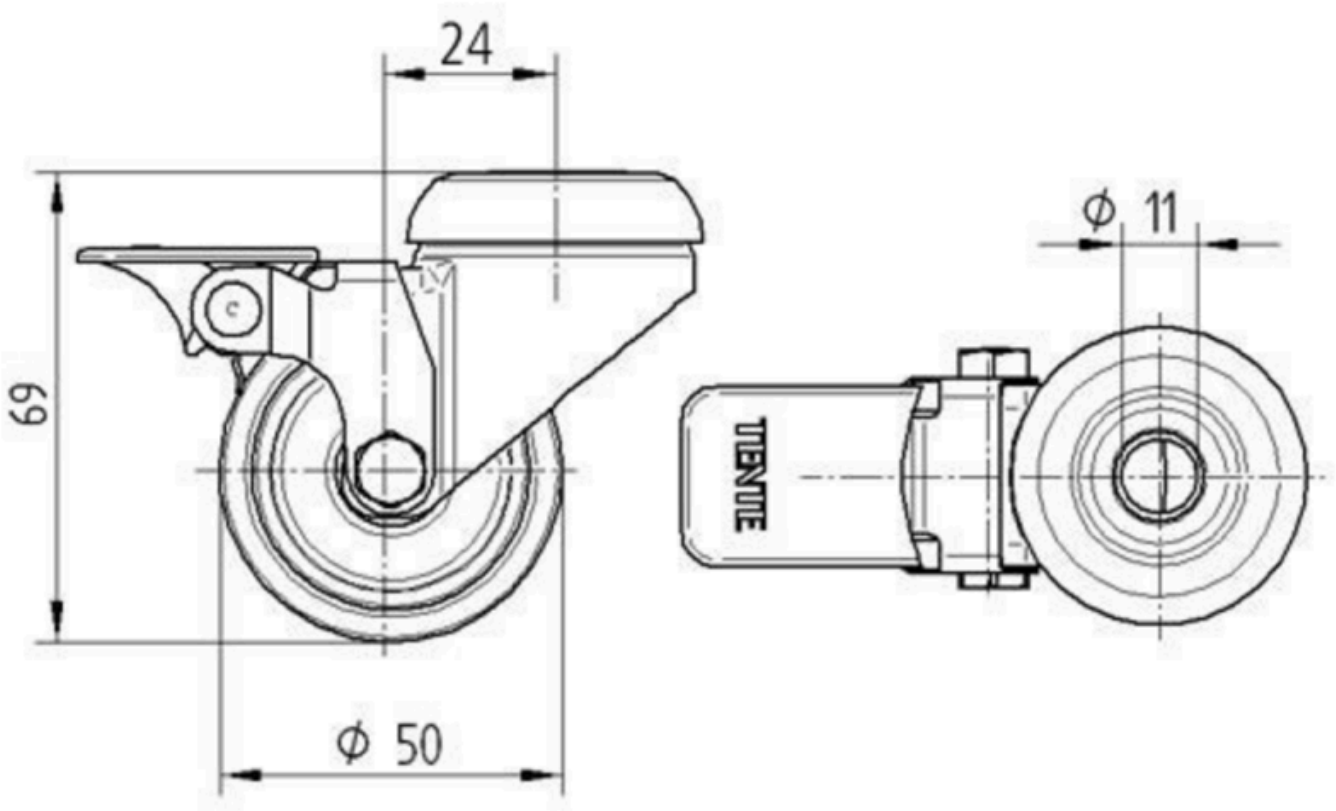

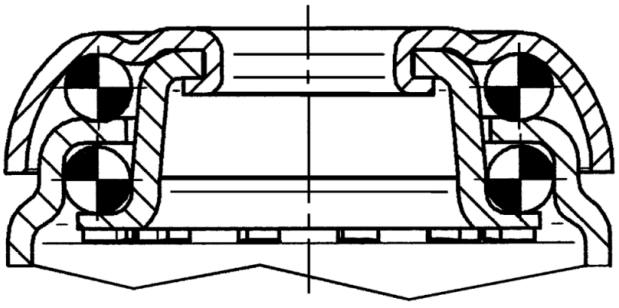

© Copyright 2026 TENTE International GmbH