ELASTECH

IEP 100x40 HL45 asm.

EAN 4031582319668



La imatge pot diferir del producte original.

ACTUACIÓ

Actuació Roll	●●●●○
El soroll del moviment	●●●●●
Atràcia	●●●○○
Resistència a a la corrosió	●●●○○

ATRIBUCIONS BÀSIQUES

Nom del producte	Elastech
Tipus	Aro
Tracidad de carga a 4 km/h	200 kg
Conducció elèctrica	No
Inoxidable	No
Tracidad de carga estàtica	400 kg
Temperatura (mínim)	-20 °C
Temperatura màxima (màxim)	85 °C
Pes total	0,51 kg

RODA

Tread hardness	suau
Material corporal	Alumini
Material de la banda de rodadura	Tirant elàstic, negre, vulcanitzat
El Bearing	Rodament de boles de precisió
Roda de color	Metal·lúrgia
Protectors de fil	Sense vigilància
Diametralització	100 mm
Banda de rodadura ample	40 mm
El forat Eix Diàmetre del forat	8 mm
Longitud del cub	45 mm
Corporació ample	40 mm
La duresa del Banda de rodadura (A)	68 Shore A

© Copyright 2026 TENTE International GmbH

ELASTECH

IEP 100x40 HL45 asm.

EAN 4031582319668

Número de comanda 00002341

Plànols del producte

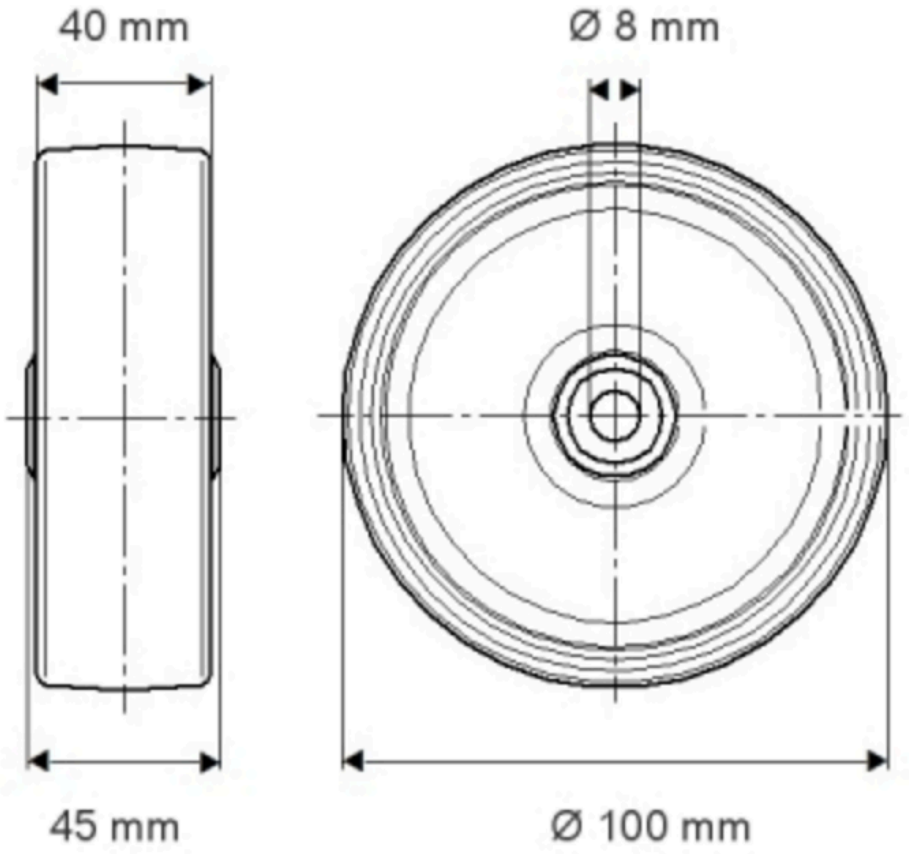

© Copyright 2026 TENTE International GmbH

ELASTECH

IEP 100x40 HL45 asm.

EAN 4031582319668

Número de comanda 3000002341

