TERMÉKINFORMÁCIÓK

LINEA LIGHT

5925UOH065L51-10 KICK PEDAL

EAN 4031582403992

BETTER MOBILITY. BETTER LIFE.

A kép eltérhet az eredeti terméktől

TELJESÍTMÉNY

Gördülési ellenállás teljesítménye	●●●○○
Mozgás zajkibocsátása	●●●○○
Kopás	●●●○○
Korrozióálló képesség	●●●●○

ALAPVETŐ TULAJDONSÁGOK

Termék neve	Linea light
Ház típusa	Kerékfékes görgő
Standard	EN12528 - Bútorgörgők
Teherbírás 3 km/h-nál	50 kg
Elektromosan vezető	Nem
Rozsdamentes	Nem
Statikus teherbírás	100 kg
Hőmérséklet-tartomány (minimális)	-10 °C
Hőmérséklet-tartomány (maximális)	40 °C
Összsúly	0,1 kg
Teljes szélesség	46 mm

VÁZ

A ház anyaga	Poliamid
Villa alakja	Ikerkerekes villa
Forgócsapágy	Csap, forgatható
Körbeforgás	134 mm
Kupola átmérője	23 mm

KERÉK

Felépítmény anyaga	Poliamid
Futófelület anyaga	Kerékkel megegyező
Csapágy	Siklócsapágy
Szálvédők	Futófelület védelemmel
Átmérő	65 mm
Futófelület szélessége	13,9 mm

SZERELVÉNY

Szerelvény típusa	Zsákfurat B10 szerelvényhez
Csavar furat átmérője	10 mm

Deutscher Designer Club

Interzum Award

IF Design Award

© Copyright 2026 TENTE International GmbH

LINEA LIGHT

5925UOH065L51-10 KICK PEDAL

EAN 4031582403992

BETTER MOBILITY. BETTER LIFE.

Product Drawings

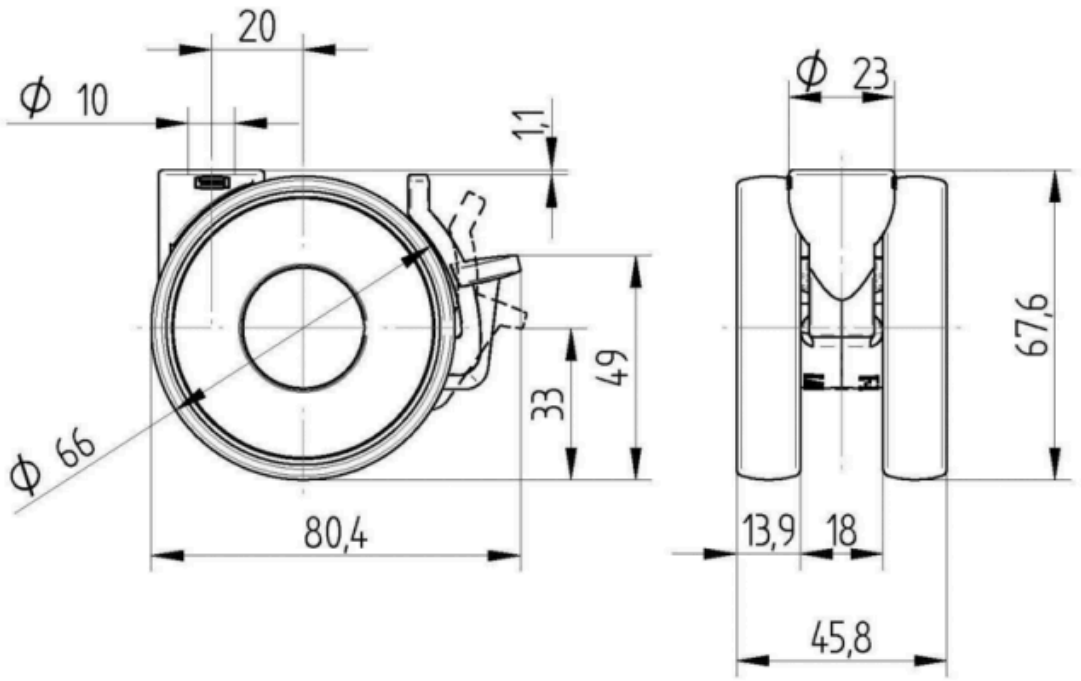

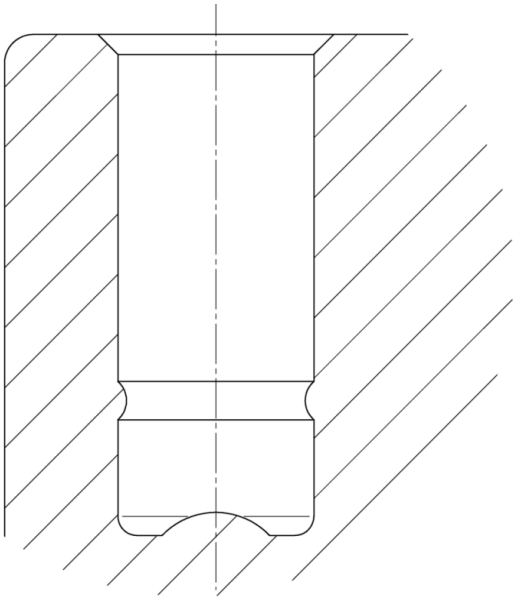

Deutscher Designer Club

Interzum Award

IF Design Award

© Copyright 2026 TENTE International GmbH