INFORMATIONS SUR LE PRODUIT

ALPHA

3477PVO200P63

EAN 4031582305661



L'image peut différer du produit d'origine

PERFORMANCE

Performance du rouleau	●●●○○
Bruit de mouvement	●●●○○
Attrition	●●●○○
Résistance à la corrosion	●●●○○

ATTRIBUTS DE BASE

Nom du produit	Alpha
Type	Roulette pivotante avec Blocage total
Standard	EN12532 - Équipement de transport
Capacité de charge à 4 km/h	205 kg
Conducteur électrique	Non
Inoxydable	Non
Statique Capacité de charge	410 kg
Plage de température (minimale)	-20 °C
Plage de température (maximale)	60 °C
Hauteur	240 mm
Largeur totale	96 mm
Poids global	2.94 kg

CHAPE

Matériau de la chape	Tôle d'acier, lourde
Forme Chape	Galbé
Pivot	Deux courses de balles
Couleur de la chape	Zingué bleu
Déport	55 mm
Rayon d'encombrement	167 mm
Diamètre d'encombrement	334 mm
Diamètre du dôme	96 mm

ROUE

Matériau du corps	Polypropylène
Bandage	Caoutchouc semi-élastique, noir
Roulement	Moyeu lisse
Axe	Vissé avec écrou
Couleur Roue	Noir graphite (RAL9011)
Pare-fils	Sans protège-filet
Diamètre	200 mm
Largeur du Bandage	50 mm
Largeur du corps	50 mm
Dureté du Bandage (A)	80 Shore A

RACCORD

Type de raccord	Plaque rectangulaire
Longueur de plaque	137 mm
Largeur de plaque	105 mm
Longueur du trou de plaque (minimale)	75 mm
Longueur du trou de plaque (maximale)	80 mm
Largeur du trou de plaque (minimale)	75 mm
Largeur du trou de plaque (maximale)	105 mm
Diamètre du trou de la plaque	11 mm

© Copyright 2026 TENTE International GmbH

ALPHA

3477PVO200P63

EAN 4031582305661

Numéro de commande 00028238

Dessins du produit

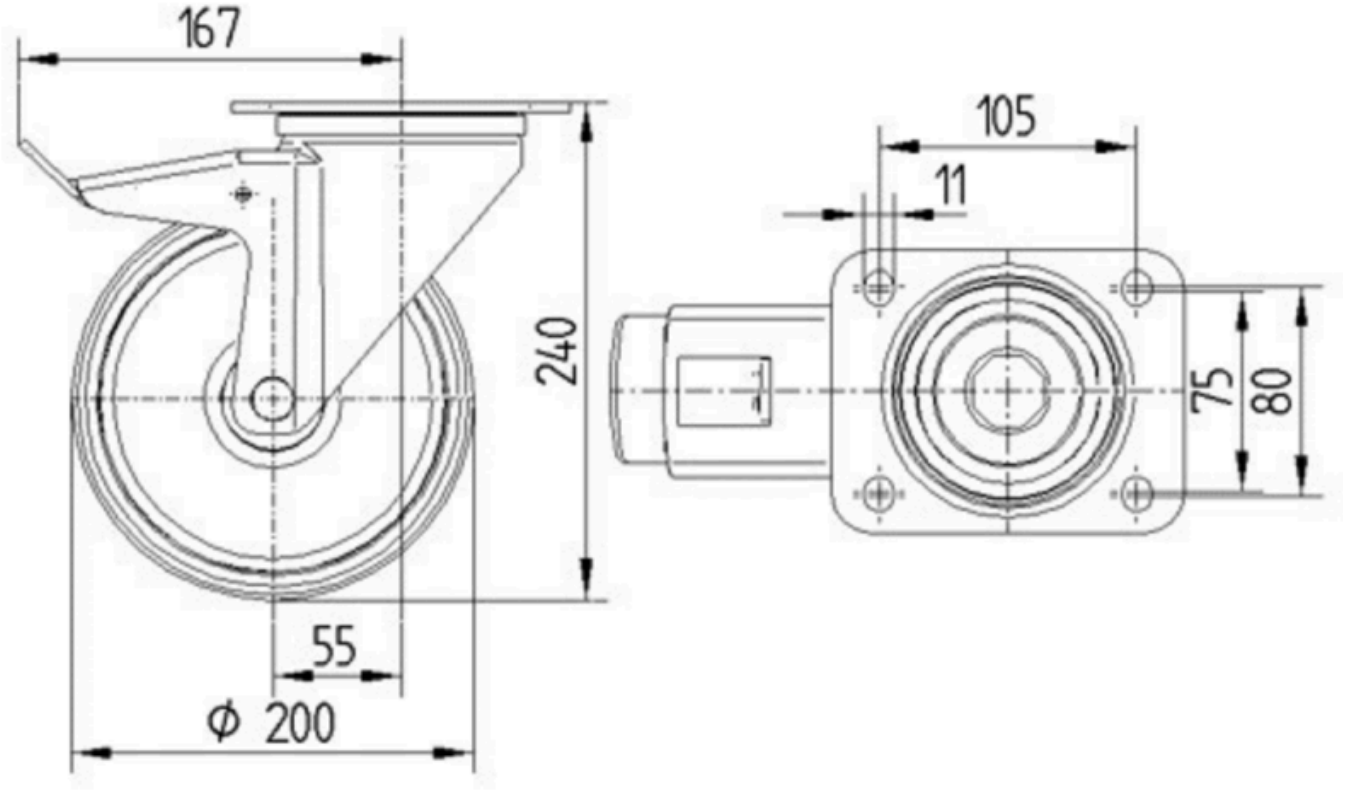

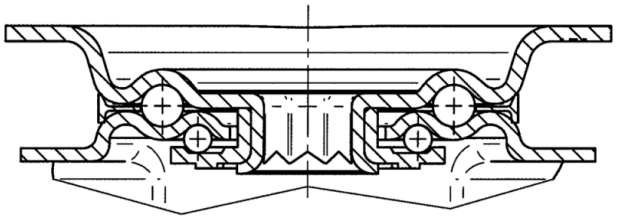

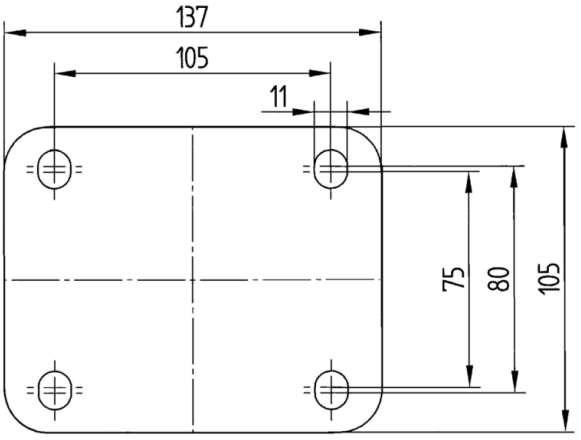

© Copyright 2026 TENTE International GmbH