AGILA

2471DIK100P50

EAN 4031582301298

BETTER MOBILITY. BETTER LIFE.



PERFORMANCE

Performance de roulage	●●●○○
Bruit de mouvement	●●●○○
Usure	●●●○○
Résistance à la corrosion	●●●○○

ATTRIBUTS DE BASE

Nom du produit	Agila
Capacité de charge à 3 km/h	80 kg
Conducteur d'électricité	no
Inoxydable	no
Capacité de charge statique	160 kg
Plage de température (minimale)	-20 °C
Plage de température (maximale)	85 °C
Hauteur	135 mm
Poids	1.06 kg

CHAPE

Déport	43.5 mm
Rayon d'encombrement	131 mm
Diamètre d'encombrement	262 mm

ROUE

Diamètre	100 mm
Largeur du bandage	32 mm

RACCORD

Longueur de la platine	77 mm
Largeur de la platine	67 mm
Longueur des trous de la platine (minimum)	56 mm
Longueur des trous de la platine (maximum)	61.5 mm
Largeur des trous de la platine (minimum)	46.5 mm
Largeur des trous de la platine (maximum)	51.5 mm
Diamètre des trous de la platine	8.5 mm

© Copyright 2026 TENTE International GmbH

AGILA

2471DIK100P50

EAN 4031582301298

BETTER MOBILITY. BETTER LIFE.

Dessins du produit

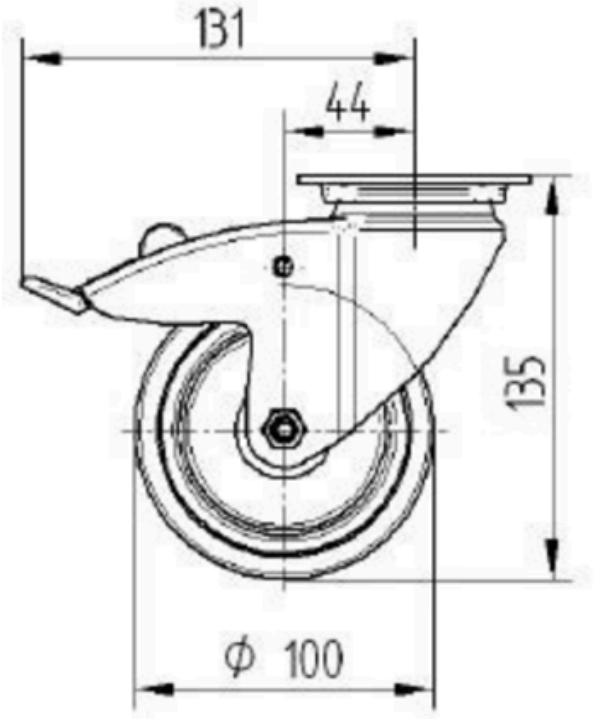

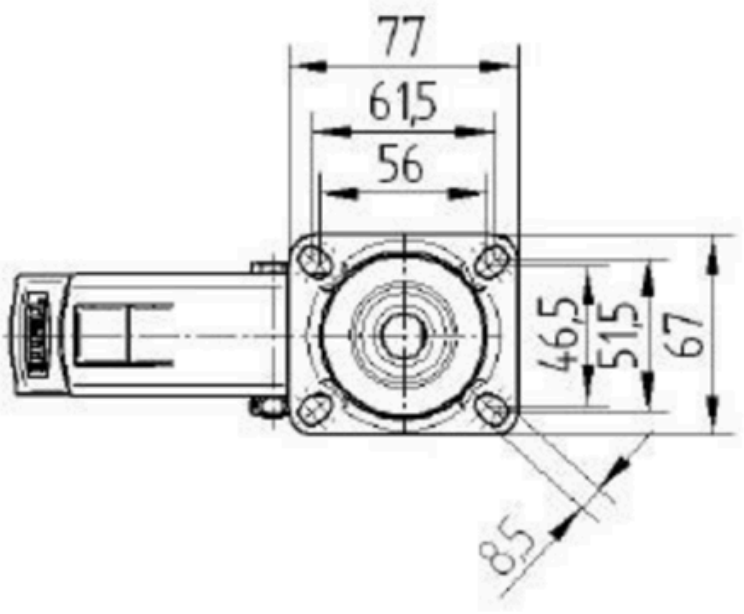

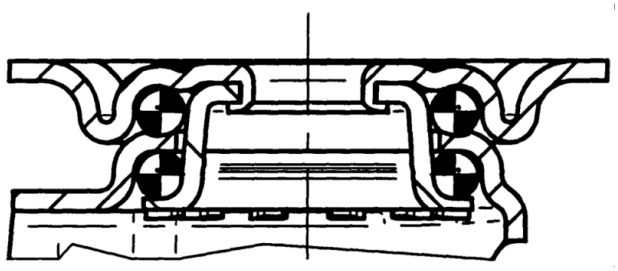

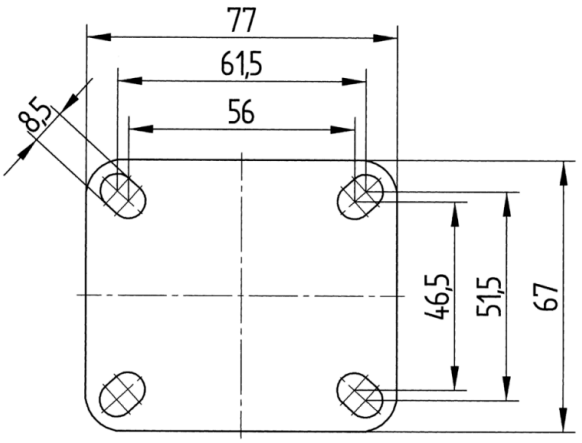

© Copyright 2026 TENTE International GmbH