INFORMAȚII DESPRE PRODUS

KAPPA LOAD

9652TOO160P63

EAN 4031582314892



Imaginea poate fi diferită de produsul original

PERFORMANȚĂ

Performanța rolei	●●●●●
Zgomot de mișcare	●○○○○
Atriție	●●●●●
Rezistență la coroziune	●●●○○

ATRIBUTELE DE BAZĂ

Nume produs	Kappa load
Tip	Roată pivotantă Rola cu Blocare totală, Capăt de cap de roată
Standard	EN12533 - Role rezistente
Capacitate de încărcare la 4 km/h	1020 kg
Capacitate de încărcare la 6 km/h	850 kg
Conductiv electric	Nu
Inoxidabil	Nu
Capacitate de încărcare statică	2040 kg
Interval de temperatură (minim)	-40 °C
Interval de temperatură (maxim)	80 °C
Înălțime totală	205 mm
Greutate totală	4,4 kg

FURCA

Materialul de construcție	Fontă sau fier forjat, greu
FormăFurcă	Larg, Rezistent
Rulment pivotant	Rulment cu role de tracțiune cu bilă pentru canelare adâncă
Offset	58 mm
Interferență pivotantă	276 mm
Lubrication nipple	1

ROATĂ

Material pentru corp	Poliamidă , grea
Material al benzii de rulare	Identic cu corp Roată
Lagăr	Rulment simplu
Axă	Înșurubat cu piuliță
Protecție pentru filet	Fără protecție pentru filet
Diametru	160 mm
Benză de rulare	50 mm
Duritatea benzii de Benză de rulare (D)	75 malul D

RACORD

Tip ajustare	Placă dreptunghiulară
Lungime placă	135 mm
Lățimea plăcii	110 mm
Lungime orificiu placă (maximă)	105 mm
Lățimea orificiului plăcii (minim)	75 mm
Lățimea orificiului plăcii (maximă)	80 mm
Diametru orificiu placă	11 mm

© Copyright 2026 TENTE International GmbH

KAPPA LOAD

9652TOO160P63

EAN 4031582314892

Numărul de comandă 00830406

Desene ale produsului

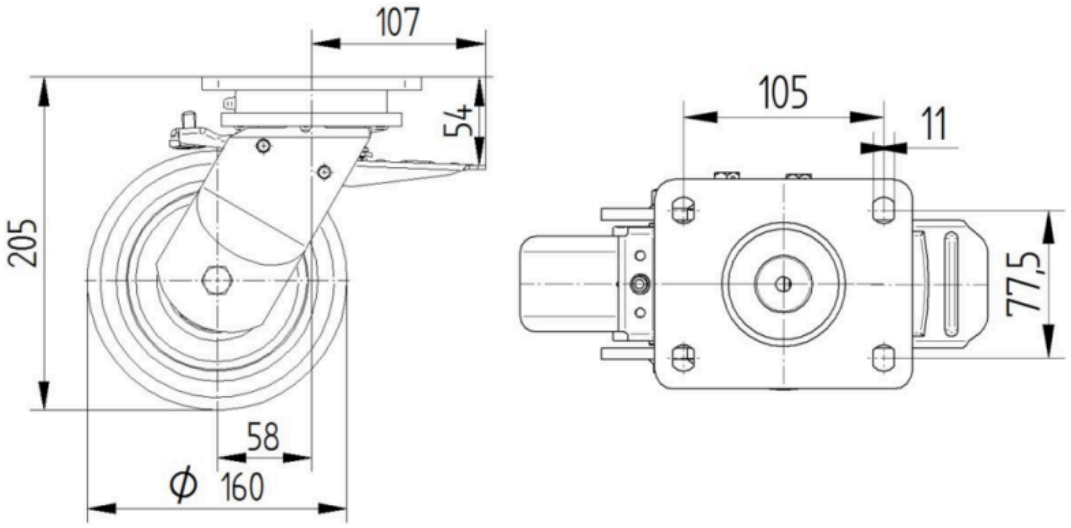

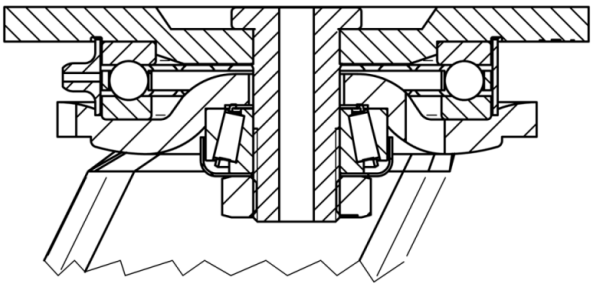

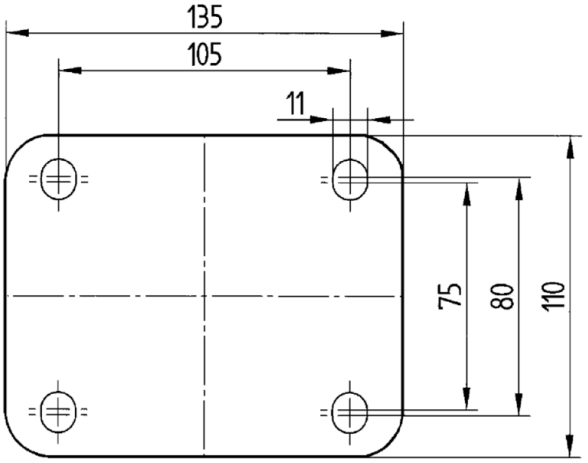

© Copyright 2026 TENTE International GmbH