INFORMAÇÕES DO PRODUTO

AGILA TWIN

2976PJH075P54 offset-28 no-Cr-VI

EAN 4031582302875

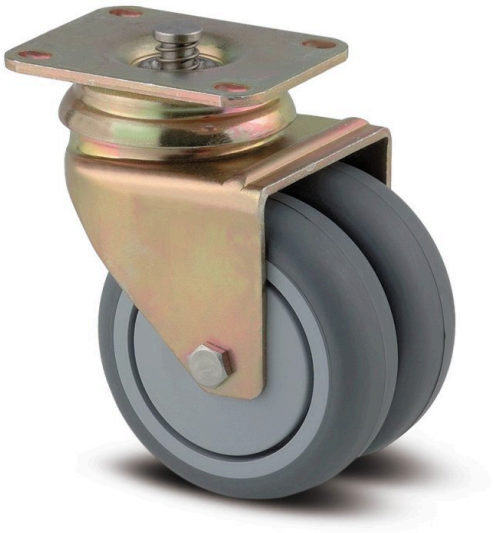

A imagem pode diferir do produto original

DESEMPENHO

Desempenho do rolamento	●●●○○
Ruído de movimento	●●●●○
Desgaste	●●●○○
Resistência à corrosão	●●●○○

ATRIBUTOS PRINCIPAIS

Nome do produto	Agila twin
Tipo	Rodízio giratório com travão central e total
Padrão	EN12530 - Rodízios para Dispositivos
Capacidade de carga a 3 km/h	100 kg
Elétrico condutivo	Não
Aço inoxidável	Não
Capacidade de carga estática	200 kg
Intervalo de temperatura (mínimo)	-20 °C
Intervalo de temperatura (Máximo)	60 °C
Altura total	103 mm
Largura geral	71 mm
Peso geral	0,58 kg

SUPORTE

Material da caixa	Folha de aço, média
Em Forma de Garfo	Roda dupla com suporte
Rolamento giratório	Duas filas de esferas
Cor	Passivado a amarelo
Offset	28 mm
Raio giratório	65,5 mm
Interferência giratória	131 mm
Diâmetro do dome	65 mm

RODA

Material do centro da roda	Polipropileno
Material do piso da roda	Borracha termoplástica
Rolamento	Rolamento liso
Cor da Roda	Cinzento ardósia (RAL7015)
Anti-fios	Com anti-fios
Diâmetro	75 mm
Largura do Piso	25 mm
Largura do corpo	25 mm
Dureza do Piso (A)	87 Shore A

ENCAIXE

Tipo de fixação	Placa de fixação retangular com travão
Comprimento da placa	70 mm
Largura da placa	55 mm
Comprimento do furo da placa (mínimo)	51 mm
Comprimento do furo da placa (Máximo)	41 mm
Largura do furo da placa (Mínimo)	51 mm
Largura do furo da placa (Máximo)	57 mm
Diâmetro do furo da placa	5,5 mm

© Copyright 2026 TENTE International GmbH

AGILA TWIN

2976PJH075P54 offset-28 no-Cr-VI

EAN 4031582302875

Número de encomenda 00028313

Desenhos do produto

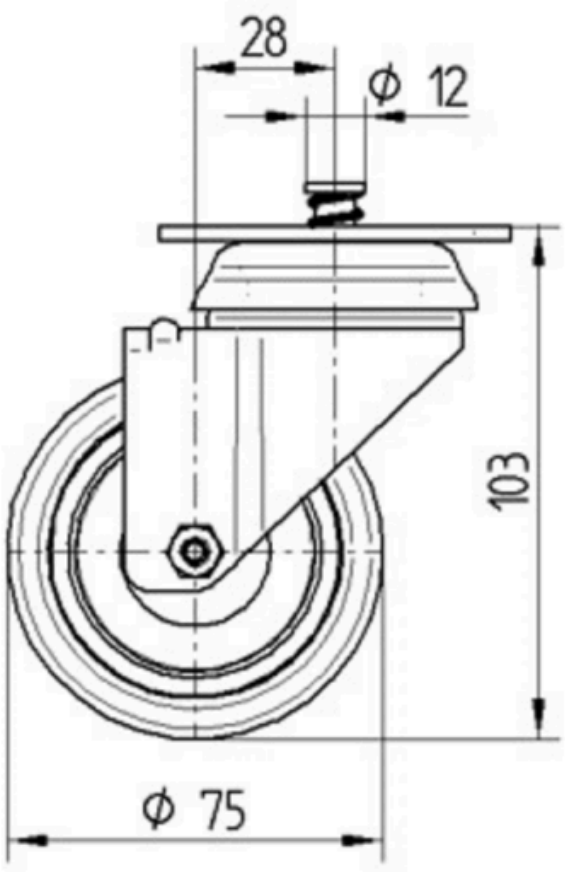

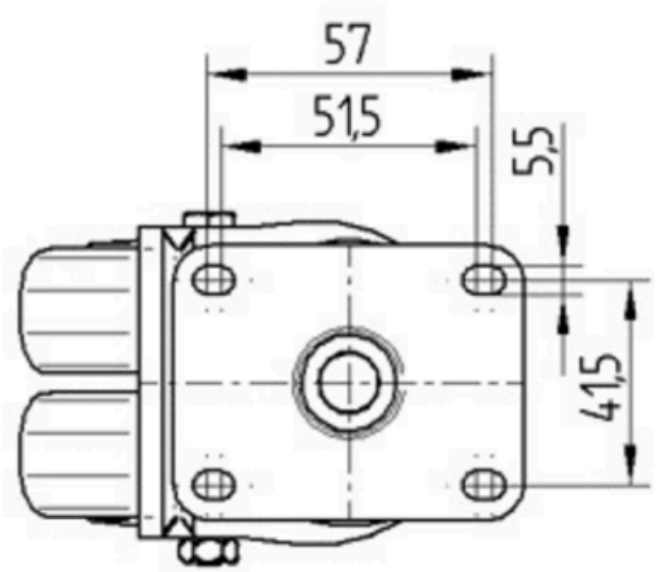

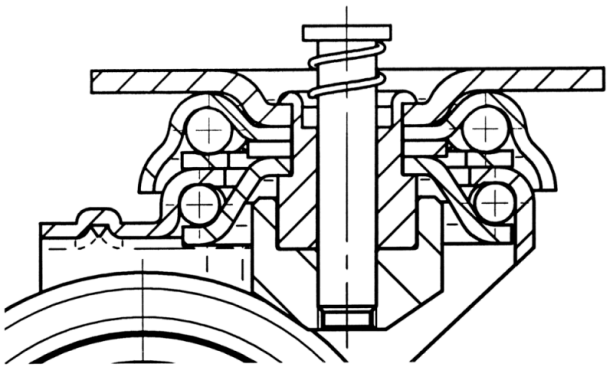

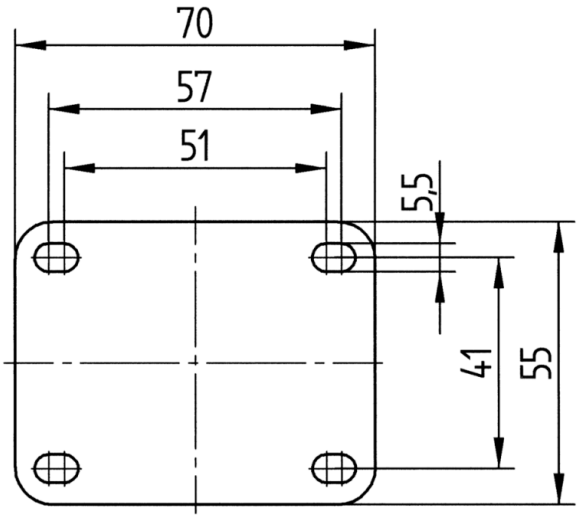

© Copyright 2026 TENTE International GmbH