PRODUKTINFORMATION

KAPPA

9688FTP200P63 CL67 WH-w60

EAN 4031582316216



Bild kann vom Originalprodukt abweichen

PERFORMANCE

Laufverhalten	●●●●○
Fahrgeräusch	●●●○○
Abrieb	●●●●○
Korrosionsbeständigkeit	●●●●○

HAUPTMERKMALE

Produktname	Kappa
Typ	Bockrolle
Norm	EN12533 - Schwerlastrollen
Tragfähigkeit bei 4 km/h	1440 kg
Tragfähigkeit bei 6 km/h	1200 kg
Elektrisch-leitfähig	Nein
Rostfrei	Nein
Statische Tragfähigkeit	2400 kg
Temperaturbereich (Minimum)	-10 °C
Temperaturbereich (Maximum)	60 °C
Bauhöhe	245 mm
Gesamtbreite	98 mm
Gesamtgewicht	6,57 kg

GEHÄUSE

Gehäusematerial	Schmiedeeisen, schwer
Gabelform	Bauchig, verstärkt
Farbe	Blaupassiviert
Lubrication nipple	1
Dom Durchmesser	96 mm

RAD

Material des Radkörpers	Gusseisen
Material der Lauffläche	Polyurethan, gegossen
Lager	Präzisionskugellager
Achse	Verschraubt
Radfarbe	Honiggelb (RAL1005)
Fadenschutz	Mit Fadenschutz
Durchmesser	200 mm
Breite der Lauffläche	60 mm
Breite des Radkörpers	60 mm
Härte der Lauffläche (A)	92 Shore A
Härte der Lauffläche (D)	42 Shore D

BEFESTIGUNG

Befestigungsart	Mittelgroße rechteckige Platte
Plattenlänge	135 mm
Plattenbreite	110 mm
Plattenlochlänge (Minimum)	75 mm
Plattenlochlänge (Maximum)	80 mm
Plattenlochbreite (Minimum)	75 mm
Plattenlochbreite (Maximum)	105 mm
Plattenloch Durchmesser	11 mm

© Copyright 2026 TENTE International GmbH

KAPPA

9688FTP200P63 CL67 WH-w60

EAN 4031582316216

Bestellnummer 00803487

Produktzeichnungen

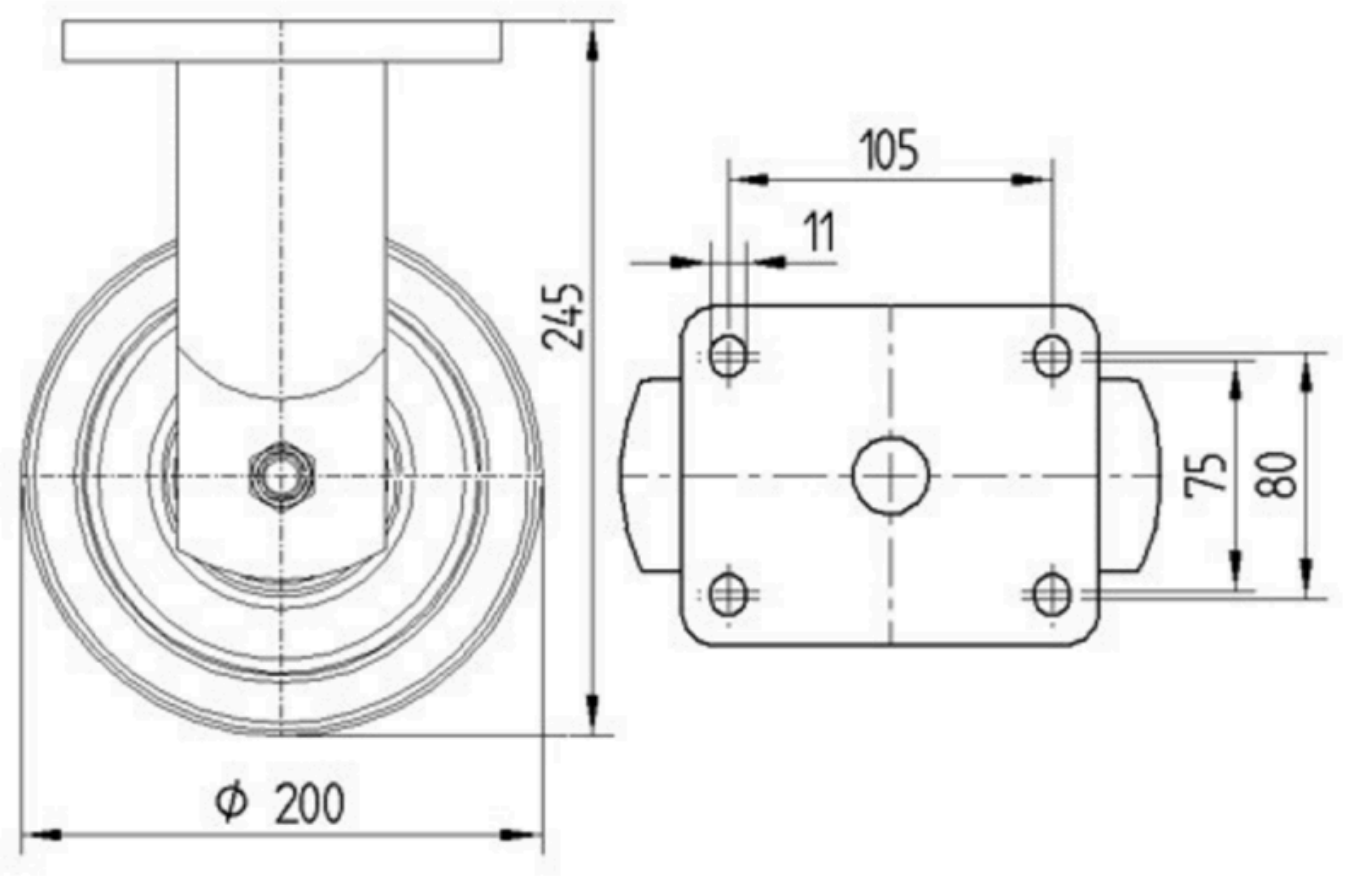

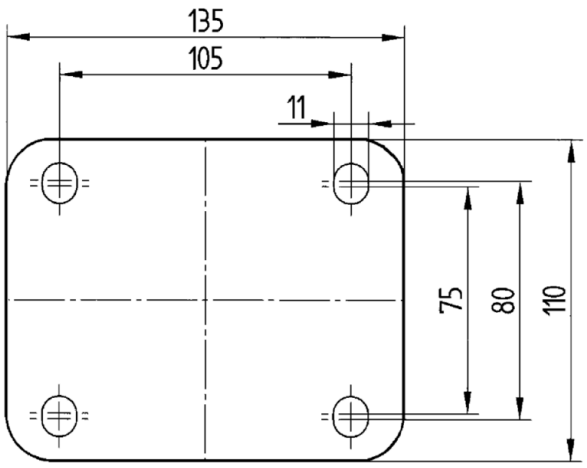

© Copyright 2026 TENTE International GmbH