INFORMACJE O PRODUKCIE

# AGILA

2477PJP075P40

EAN 4031582050431



Obraz może różnić się od oryginalnego produktu

## WYDAJNOŚĆ

| | |
|---|---|
| Wydajność rolek | ●●●○○ |
| Hałas ruchowy | ●●●●○ |
| Odejście | ●●●○○ |
| Odporność na korozję | ●●●○○ |

## PODSTAWOWE ATUTY

| | |
|---|---|
| Nazwa produktu | Agila |
| Typ | Kółko obrotowe z Blokada pełna |
| Standardowy | EN12530 — Kółka samonastawne do urządzeń |
| Nośność przy 3 km/h | 75 kg |
| Przewodzące prąd elektryczny | Nie |
| Nierdzewne | Nie |
| Nośność statyczne | 150 kg |
| Zakres temperatur (minimalny) | -20 °C |
| Zakres temperatur (maksymalny) | 60 °C |
| Wysokość całkowita | 100 mm |
| Szerokość całkowita | 43 mm |
| Waga całkowita | 0,34 kg |

## OBUDOWA

| | |
|---|---|
| Materiał obudowy | Arkusz stalowy, średni |
| Kształt Widelec | Poszerzane |
| Łożysko obrotowe | Dwa wyścigi kulkowe |
| Kolor | pasywowany na niebiesko |
| Wysięg | 24 mm |
| Promień działania koła | 80 mm |
| Zasięg działania koła | 160 mm |
| Średnica kopuły | 43 mm |

## KOŁO

| | |
|---|---|
| Materiał ciała | Polipropylen |
| Materiał bieżni | Kauczuk termoplastyczny |
| Łożysko | Łożysko kulkowe precyzyjne |
| Kolor Koło | Srebrnoszary (RAL7001) |
| Osłony gwintu | Z osłoną gwintu |
| Średnica | 75 mm |
| Szerokość Bieżnia | 25 mm |
| Szerokość korpusu | 25 mm |
| Twardość Bieżnia (A) | 87 Shore A |

## MOCOWANIE

| | |
|---|---|
| Typ mocowania | Płytka kwadratowa |
| Długość płytki | 60 mm |
| Szerokość płytki | 60 mm |
| Długość otworu płytki (minimalna) | 38 mm |
| Długość otworu w płytce (maksymalna) | 48 mm |
| Szerokość otworu w płytce (minimalna) | 38 mm |
| Szerokość otworu w płytce (maksymalna) | 48 mm |
| Średnica otworu płytki | 6,3 mm |

© Copyright 2026 TENTE International GmbH

# AGILA

2477PJP075P40

EAN 4031582050431

Numer zamówienia 00004470

**Rysunki produktu**

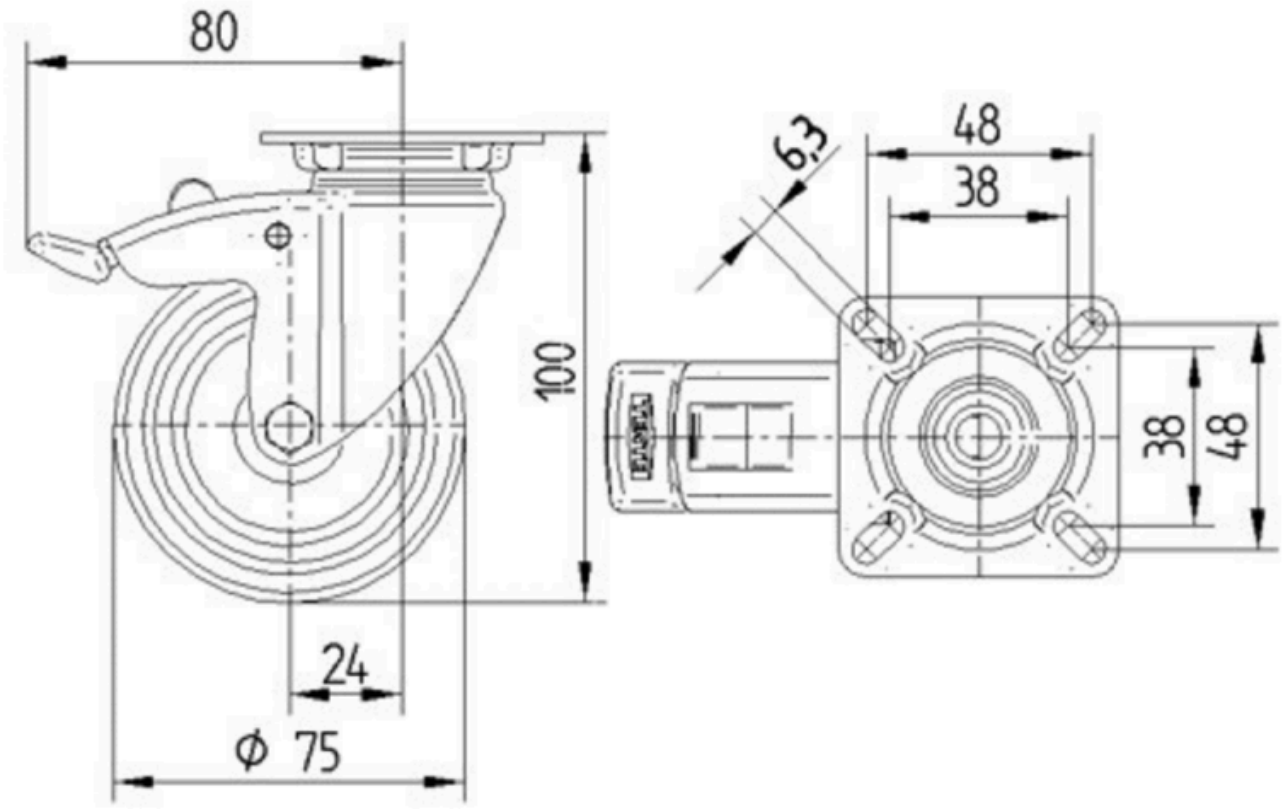


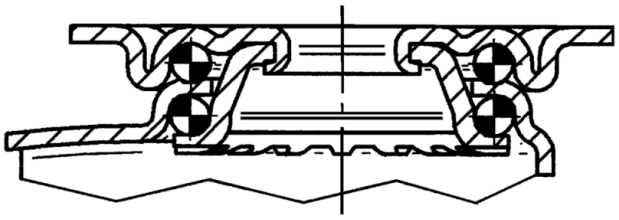

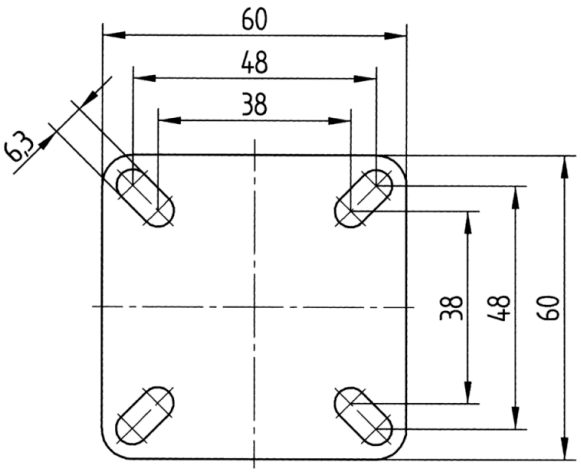


© Copyright 2026 TENTE International GmbH