INFORMACJE O PRODUKCIE

# ALPHA STAINLESS

8470UOD100P30-11

EAN 4031582377163



Obraz może różnić się od oryginalnego produktu

## WYDAJNOŚĆ

| | |
|---|---|
| Wydajność rolek | ●●●●○ |
| Hałas ruchowy | ●●○○○ |
| Odejście | ●●●●● |
| Odporność na korozję | ●●●●● |

## PODSTAWOWE ATUTY

| | |
|---|---|
| Nazwa produktu | Alpha stainless |
| Typ | Kółko obrotowe |
| Standardowy | EN12532 — Sprzęt transportowy |
| Nośność przy 4 km/h | 150 kg |
| Przewodzące prąd elektryczny | Nie |
| Nierdzewne | Tak |
| Nośność statyczne | 300 kg |
| Zakres temperatur (minimalny) | -25 °C |
| Zakres temperatur (maksymalny) | 80 °C |
| Wysokość całkowita | 128 mm |
| Waga całkowita | 0,75 kg |

## OBUDOWA

| | |
|---|---|
| Materiał obudowy | Nierdzewne, ciężka |
| Kształt Widelec | Poszerzane |
| Łożysko obrotowe | Dwa wyścigi kulkowe |
| Kolor | Stal Nierdzewne |
| Wysięg | 41 mm |
| Promień działania koła | 91 mm |
| Zasięg działania koła | 182 mm |

## KOŁO

| | |
|---|---|
| Materiał ciała | Poliamid |
| Materiał bieżni | Identyczny z korpusem Koło |
| Łożysko | Łożysko walcowe, Nierdzewne |
| Oś | Przykręcane za pomocą nakrętki |
| Średnica | 100 mm |
| Szerokość Bieżnia | 36 mm |
| Twardość Bieżnia (D) | 75 Shore D |

## MOCOWANIE

| | |
|---|---|
| Typ mocowania | Otwór na śrubę |
| Średnica otworu Trzpień | 11 mm |

© Copyright 2026 TENTE International GmbH

# ALPHA STAINLESS

8470UOD100P30-11

EAN 4031582377163

BETTER MOBILITY. BETTER LIFE.

## Product Drawings

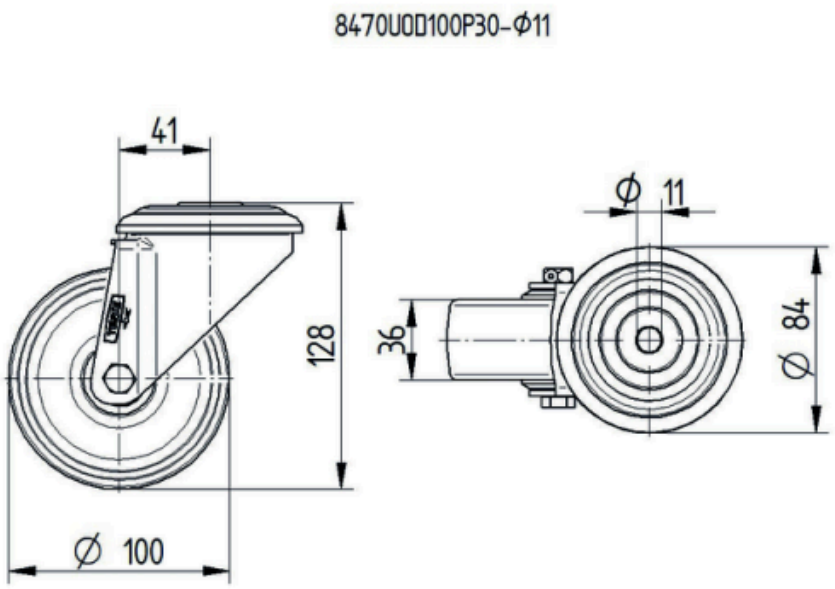


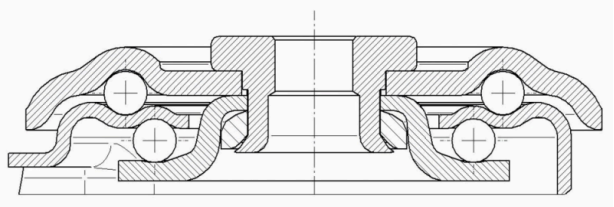

© Copyright 2026 TENTE International GmbH