PRODUCTINFORMATIE

BASETECH

POR080x34-Ø12

EAN 4031582419009



Afbeelding kan afwijken van het oorspronkelijke product

WIEL

Materiaal wielkern	Polypropyleen
Materiaal loopvlak	Identiek aan Wiel
Lagering	Rollager
Afdekkapjes	Zonder schroefdraadbeschermer
Diameter	80 mm
Breedte Loopvlak	34 mm
Diameter Asgat	12 mm
Naaflengte	44,4 mm
Hardheid van het Loopvlak (D)	65 Shore D

PRESTATIES

Rolprestaties	●●●○○
Bewegingsgeluid	●●●○○
Slijtage	●●●●●
Corrosiebestendigheid	●●●○○

KERNKENMERKEN

Productnaam	Basetech
Type	Wiel
Standaard	EN12532 - Transportuitrusting
Draagvermogen bij 4 km/h	125 kg
Elektrisch geleidend	Nee
Roestvrij	Nee
Statisch draagvermogen	250 kg
Temperatuurbereik (minimaal)	-20 °C
Temperatuurbereik (maximaal)	60 °C
Totaal gewicht	0,1 kg

© Copyright 2026 TENTE International GmbH

BASETECH

POR080x34-Ø12

EAN 4031582419009

BETTER MOBILITY. BETTER LIFE.

Producttekeningen

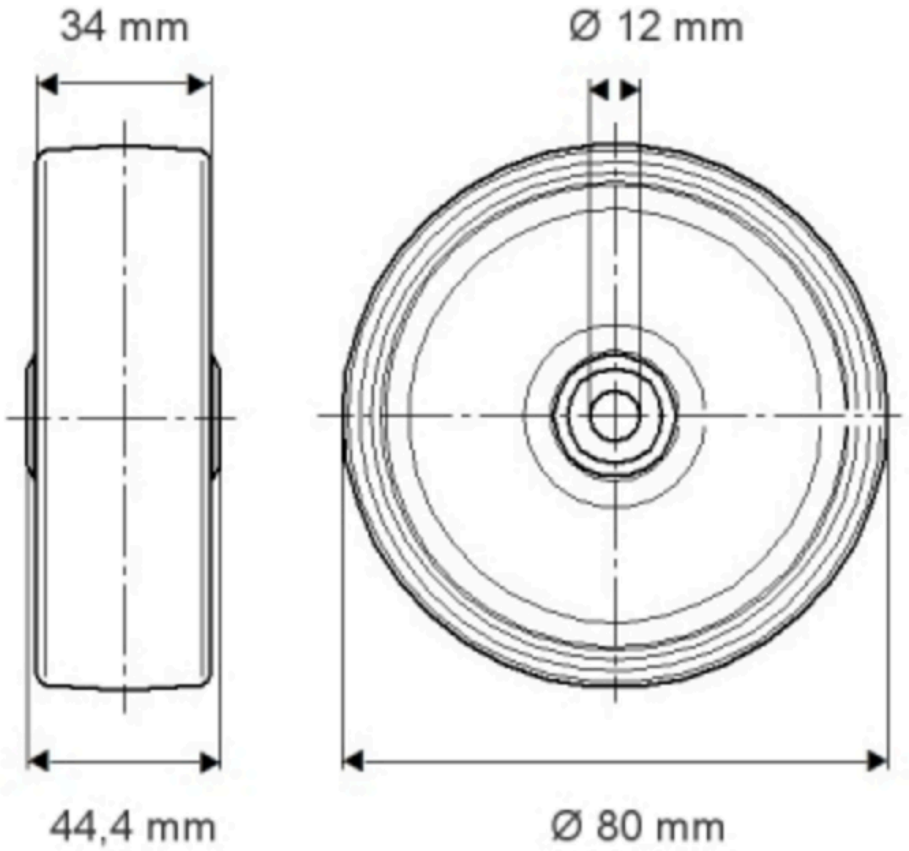

© Copyright 2026 TENTE International GmbH