INFORMĀCIJA PAR PRODUKTU

OMIKRON TWIN

9958FTP400P68

EAN 4031582317022

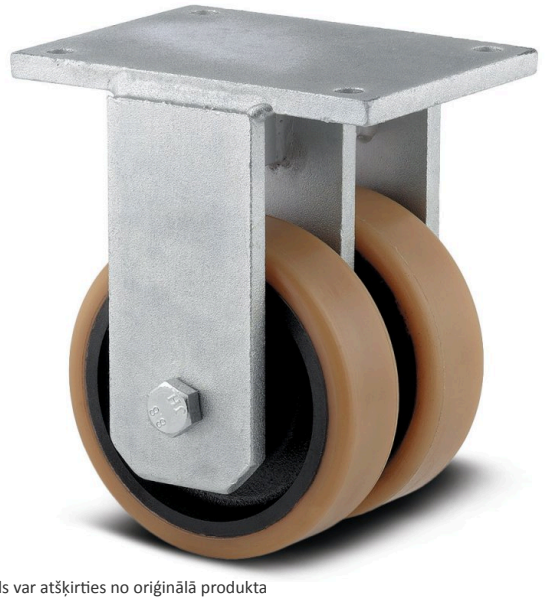

Attēls var atšķirties no oriģinālā produkta

VEIKTSPĒJA

Ruļļa veiktspēja	●●●○○
Kustības troksnis	●●●○○
Nodilums	●●●●○
Korozijas izturīgs	●●●●○

PAMATA ATRIBŪTI

Produkta nosaukums	Omikron twin
Korpusa tips	Fiksēts atbalsta ritenis
Standarta	līdzīgs EN12532 - Transporta aprīkojums
Kravnesība pie 4 km/h	7200 kg
Kravnesība pie 6 km/h	5000 kg
Elektrovadītspējīga	Nē
Nerūsējošais	Nē
Statiskā kravnesība	10800 kg
Temperatūras diapazons (minimālais)	-10 °C
Temperatūras diapazons (maksimālais)	60 °C
Kopējais augstums	510 mm
Kopējais platums	285 mm
Kopējais svars	71,44 kg

KRONŠTEINIS

Mājokļa materiāls	Čuguns vai dzelzs kalums, smags
Dakšas forma	Dubultā riteņa kronšteinis
Krāsa	Caurspīdīgs pārklājums
Lubrication nipple	1
Kupola diametrs	235 mm

RITENIS

Korpusa materiāls	Čuguns
Protektora materiāls	Poliuretāns, liets
Gūltnis	Cuscinetti a sfere di precisione
Ass	Pieskrūvēts ar uzgriezni
Ritenis krāsa	Medus dzeltens (RAL1005)
Izplešanās armatūra	Ar vītņu aizsargu
Diametrs	400 mm
Protektora platums	80 mm
Korpusa platums	80 mm
Protektora cietība (A)	92 Krasts A
Protektora cietība (D)	42 Krasts D

UZSTĀDĪŠANA

Uzstādīšanas veids	Taisnstūra plāksne
Plāksnes garums	270 mm
Plāksnes platums	250 mm
Plāksnes atveres garums (maksimālais)	210 mm
Plāksnes atveres platums (maksimālais)	230 mm
Plāksnes atveres diametrs	17 mm

© Copyright 2026 TENTE International GmbH

OMIKRON TWIN

9958FTP400P68

EAN 4031582317022

Pasūtījuma numurs 00801592

Produkta rasējumi

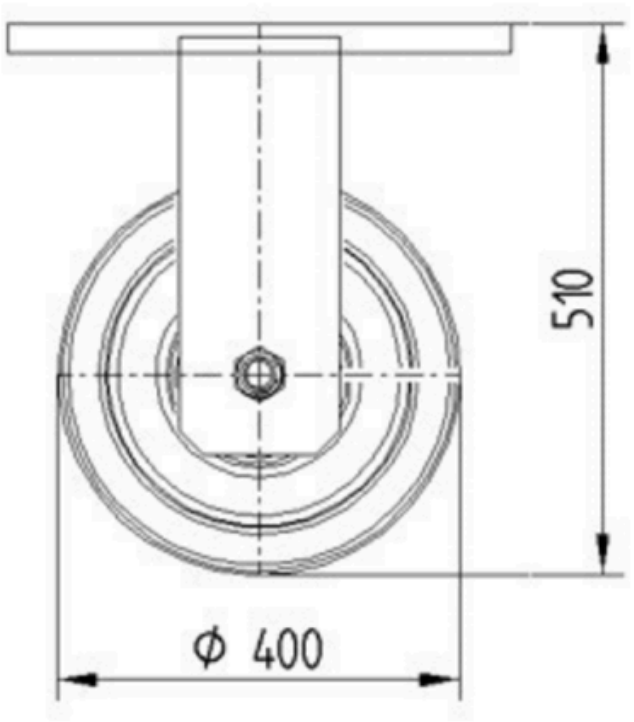

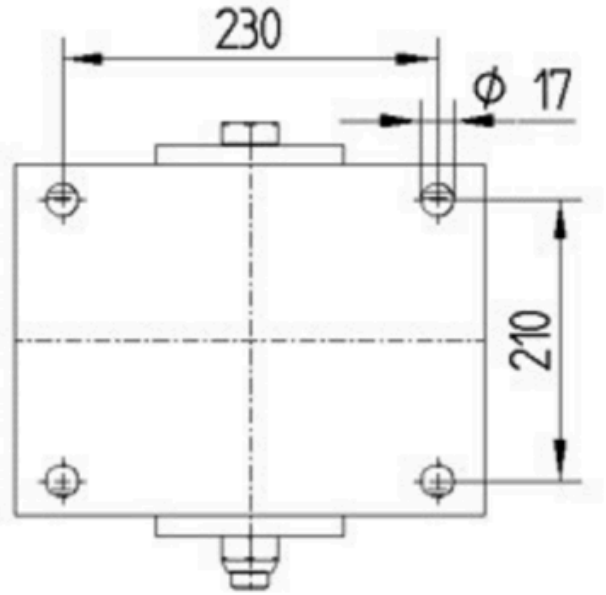

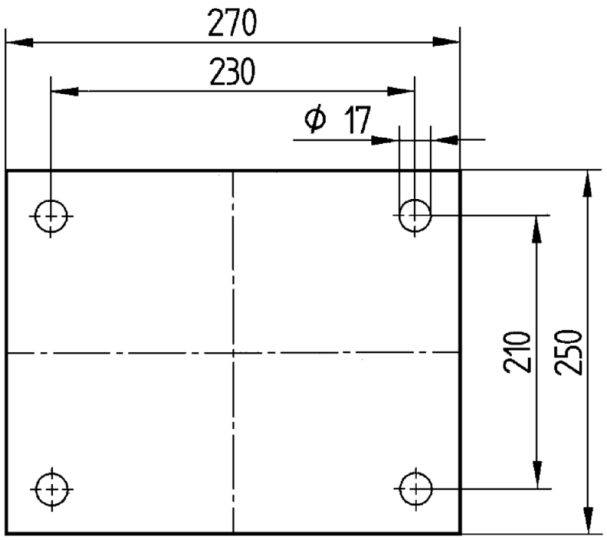

© Copyright 2026 TENTE International GmbH