INFORMAÇÕES DO PRODUTO

AGILA

2478YGO075P60-67x60

EAN 4031582342000

BETTER MOBILITY. BETTER LIFE.

A imagem pode diferir do produto original

DESEMPENHO

Desempenho do rolamento	●●●○○
Ruído de movimento	●●●●○
Desgaste	●●●○○
Resistência à corrosão	●●●○○

ATRIBUTOS PRINCIPAIS

Nome do produto	Agila
Tipo	Rodízio fixo
Padrão	EN12530 - Rodízios para Dispositivos
Capacidade de carga a 3 km/h	75 kg
Elétrico condutivo	Sim
Aço inoxidável	Não
Capacidade de carga estática	150 kg
Intervalo de temperatura (mínimo)	-20 °C
Intervalo de temperatura (Máximo)	60 °C
Altura total	100 mm
Largura geral	43 mm
Peso geral	0,16 kg

SUPORTE

Material da caixa	Folha de aço, média
Em Forma de Garfo	Amplo
Cor	Passivada a azul
Diâmetro do dome	43 mm

RODA

Material do centro da roda	Polipropileno, eletro-condutivo
Material do piso da roda	Borracha termoplástica, eletro-condutivo
Rolamento	Rolamento liso
Cor da Roda	Cinzento prateado (semelhante a RAL7001)
Anti-fios	Sem anti-fios
Diâmetro	75 mm
Largura do Piso	25 mm
Largura do corpo	25 mm
Dureza do Piso (A)	87 Shore A

ENCAIXE

Tipo de fixação	Placa de fixação retangular
Comprimento da placa	67 mm
Largura da placa	60 mm
Comprimento do furo da placa (mínimo)	40 mm
Comprimento do furo da placa (Máximo)	48 mm
Largura do furo da placa (Mínimo)	40 mm
Largura do furo da placa (Máximo)	48 mm
Diâmetro do furo da placa	6,3 mm

© Copyright 2026 TENTE International GmbH

AGILA

2478YGO075P60-67x60

EAN 4031582342000

Número de encomenda 00029054
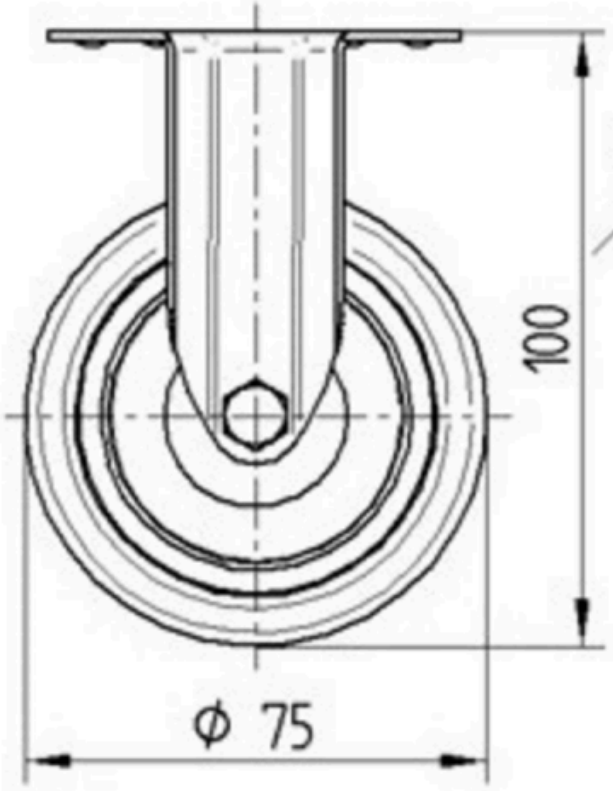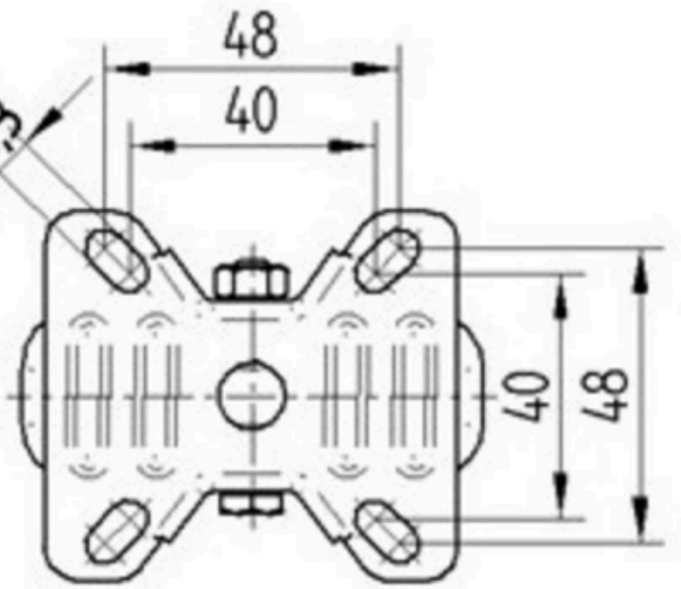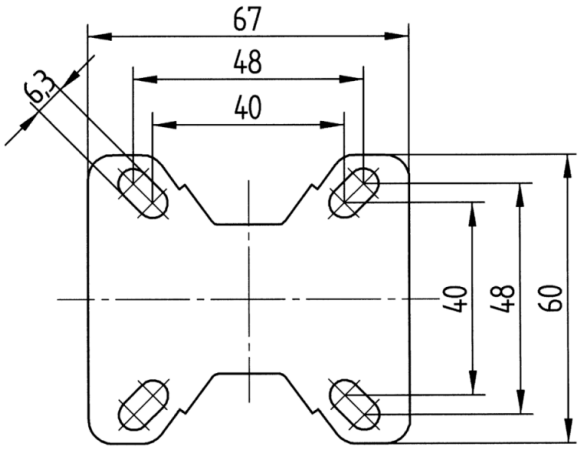
Product Drawings