INFORMATIONS SUR LE PRODUIT

SUPRATECH

PHP125x32-Ø8.3, antistatique

EAN 4031582489088



Image non contractuelle, peut différer du produit d'origine

PERFORMANCE

Performance de roulage	● ● ● ○ ○
Bruit de mouvement	● ● ● ○ ○
Usure	● ● ● ○ ○
Résistance à la corrosion	● ● ● ○ ○

ATTRIBUTS PRINCIPAUX

Nom du produit	Supratech
Type	Roue
Norme	EN12530 - Roulettes d'appareils
Capacité de charge à 3 km/h	100 kg
Conducteur d'électricité	Non
Inoxydable	Non
Capacité de charge statique	200 kg
Plage de température (minimale)	-20 °C
Plage de température (maximale)	60 °C
Poids	0,29 kg

ROUE

Corps de roue	Polypropylène
Bandage	Caoutchouc thermoplastique, antistatique
Roulement	Roulement à billes de précision
Pare-fils	Avec pare-fils
Diamètre	125 mm
Largeur du bandage	32 mm
Diamètre de l'alésage	8,3 mm
Longueur de moyeu	36,5 mm
Dureté du bandage (A)	87 Shore A

© Copyright 2026 TENTE International GmbH

SUPRATECH

PHP125x32-Ø8.3, antistatique

EAN 4031582489088

BETTER MOBILITY. BETTER LIFE.

Dessins du produit

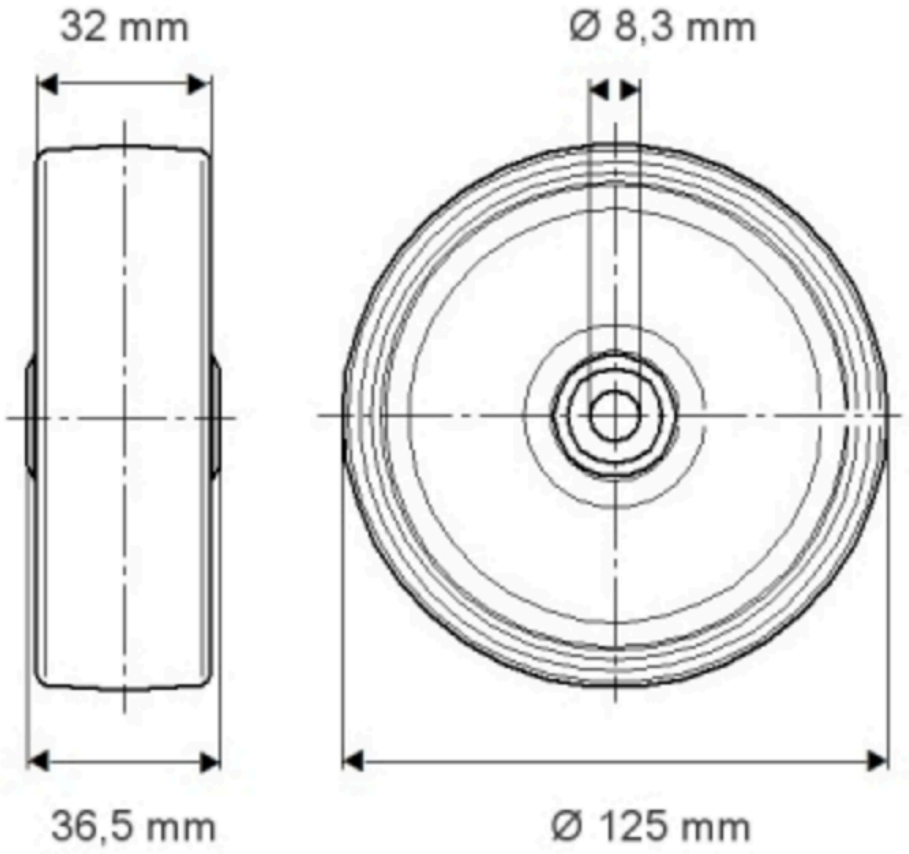

© Copyright 2026 TENTE International GmbH