INFORMATIONS SUR LE PRODUIT

AGILA

2470YGO075P30-11

EAN 4031582342475

BETTER MOBILITY. BETTER LIFE.

Image non contractuelle, peut différer du produit d'origine

PERFORMANCE

Performance de roulage	●●●○○
Bruit de mouvement	●●●●○
Usure	●●●○○
Résistance à la corrosion	●●●○○

ATTRIBUTS PRINCIPAUX

Nom du produit	Agila
Type	Roulette pivotante
Norme	EN12530 - Roulettes d'appareils
Capacité de charge à 3 km/h	75 kg
Conducteur d'électricité	Oui
Inoxydable	Non
Capacité de charge statique	150 kg
Plage de température (minimale)	-20 °C
Plage de température (maximale)	60 °C
Hauteur	100 mm
Largeur totale	43 mm
Poids	0,21 kg

CHAPE

Matériau de la chape	Tôle d'acier, moyenne
Forme de la chape	Galbée
Pivot	Double rangée de billes,
Couleur de la chape	Zingué bleu
Déport	24 mm
Rayon d'encombrement	61,5 mm
Diamètre d'encombrement	123 mm
Diamètre du dôme	43 mm

ROUE

Corps de roue	Polypropylène, conducteur d'électricité
Bandage	Caoutchouc thermoplastique, conducteur d'électricité
Roulement	Moyeu lisse
Couleur de la roue	Gris argenté (similaire au RAL7001)
Pare-fils	Sans pare-fils
Diamètre	75 mm
Largeur du bandage	25 mm
Largeur du corps de roue	25 mm
Dureté du bandage (A)	87 Shore A

FIXATION

Type de fixation	Trou central
Diamètre du trou central	11 mm
Note	Les roulettes peuvent être montées avec des vis standard de dimensions différentes.

© Copyright 2026 TENTE International GmbH

AGILA

2470YGO075P30-11

EAN 4031582342475

Numéro de commande 00006850
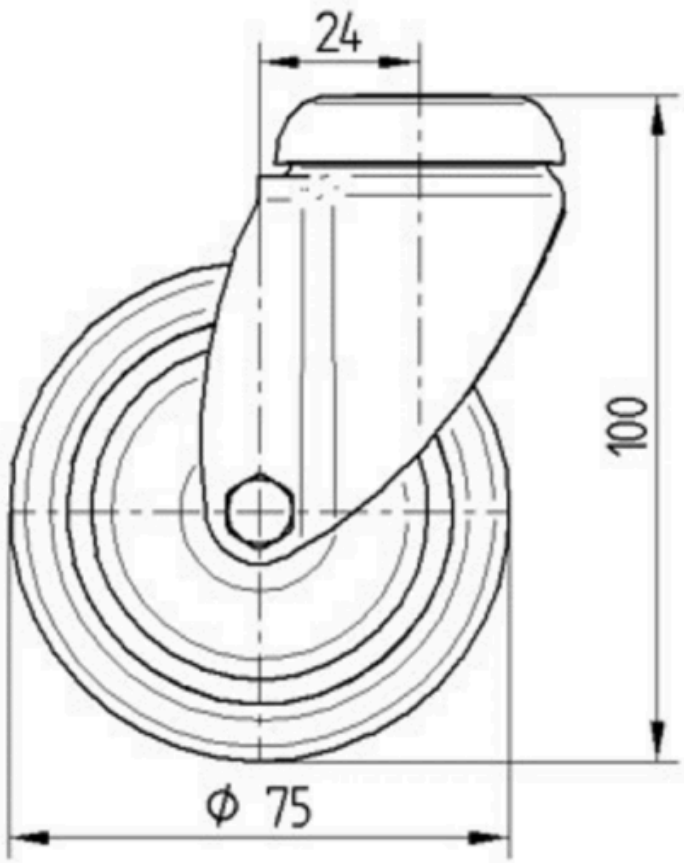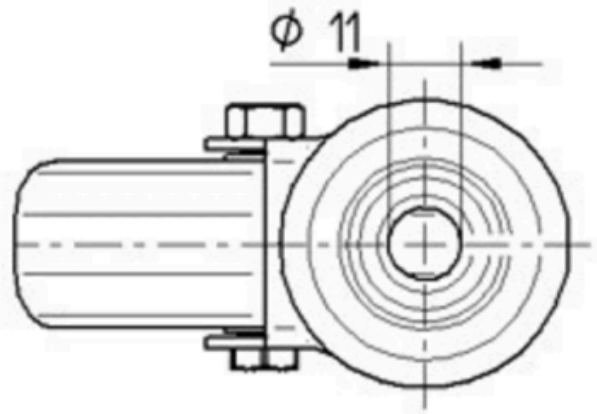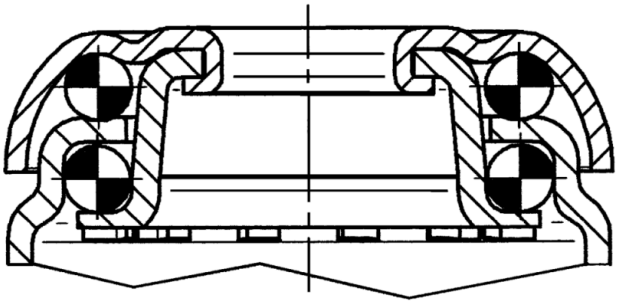
Product Drawings