LINEA

5947UAC125P30-11 9002/3000 High Temperature

BETTER MOBILITY. BETTER LIFE.



Зображення може відрізнятися від оригінального продукту

ЕФЕКТИВНІСТЬ

Продуктивність рулону	●●●●●
Шум руху	●●●○○
Атритація	●●●●○
Стійкість до корозії	●●●●○

ОСНОВНІ АТРИБУТИ

Назва продукту	Linea
Тип	Поворотний Колісна опора із Загальне гальмо
Стандартний	EN12530 — Катори пристроїв
ОбВантажопідйомність 3 км/год	130 kg
Електропровідність	Ні
Нержавіюча сталь	Так
Статичний Вантажопідйомність	260 kg
Діапазон температур (мінімальний)	-20 °C
Діапазон температур (максимальний)	70 °C
Загальна висота	143 mm
Загальна ширина	82 mm
Загальна вага	0,87 kg

КРОНШТЕЙН

Матеріал корпусу	Поліамід
Вила Форма	Кронштейн подвійного Колесо
Поворотний вузол	Прецизійний кульковий підшипник
Колір	Сіро-білий (RAL9002)
Офсет (Зсув)	40 mm
Радіус повороту	129 mm
Поворотне з’єднання	258 mm
Діаметр ковпачка	52 mm

КОЛЕСО

Матеріал тіла	Поліамід
Матеріал протектору	Поліуретан, Інжекційний
Носіння	Прецизійний кульковий підшипник, Нержавіюча сталь
Колір Протектор	Срібно-сірий (RAL7015)
Колір Колесо	Срібно-сірий (RAL7015)
Захист різьби	З різьбовим поручителем
Діаметр	125 mm
Протектор	20 mm
Ширина тіла	20 mm
Твердість Протектор (A)	92 Прибережна A

ВСТАНОВЛЕННЯ

Тип налаштування	Отвір під болт
Діаметр Болт отвору Діаметр отвору	11 mm

Deutscher Конструктор Club

Нагорода Interzum

IF Дизайн Award

© Copyright 2026 TENTE International GmbH

LINEA

5947UAC125P30-11 9002/3000 High Temperature

BETTER MOBILITY. BETTER LIFE.

Креслення продукту

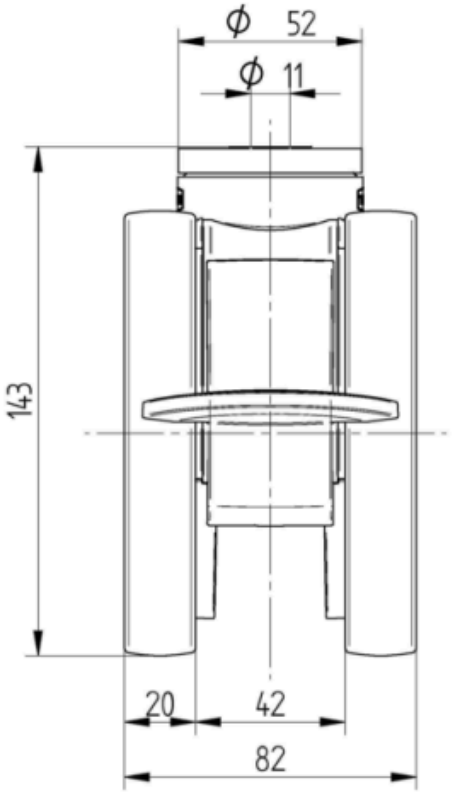

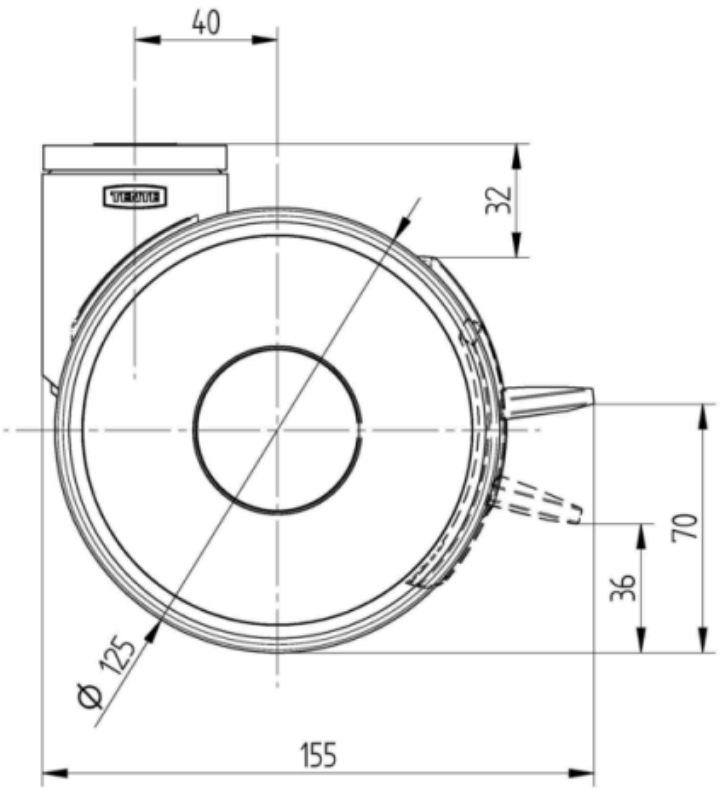

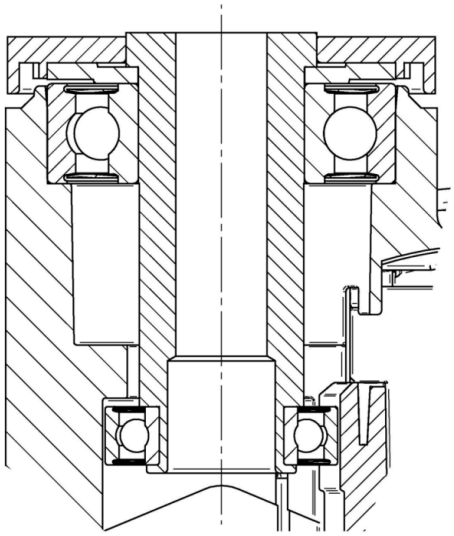

Deutscher Конструктор Club

Нагорода Interzum

IF Дизайн Award

© Copyright 2026 TENTE International GmbH