PRODUCTINFORMATIE

MAXTECH

UAR 125x32-Ø12 HL44 natural/3004

EAN 4031582323139



Afbeelding kan afwijken van het oorspronkelijke product

PRESTATIES

Rolprestaties	●●●○○
Bewegingsgeluid	●●●○○
Slijtage	●●●●○
Corrosiebestendigheid	●●●○○

KERNKENMERKEN

Productnaam	Maxtech
Type	Wiel
Standaard	EN12532 - Transportuitrusting
Draagvermogen bij 4 km/h	200 kg
Elektrisch geleidend	Nee
Roestvrij	Nee
Statisch draagvermogen	400 kg
Temperatuurbereik (minimaal)	-25 °C
Temperatuurbereik (maximaal)	80 °C
Totaal gewicht	0,27 kg

WIEL

Materiaal wielkern	Polyamide
Materiaal loopvlak	Polyurethaan, Gespoten
Lagering	Rollager
Wielkleur	Natuurlijk wit
Afdekkapjes	Zonder schroefdraadbeschermer
Diameter	125 mm
Breedte Loopvlak	32 mm
Diameter Asgat	12 mm
Naaflengte	44 mm
Breedte wielkern	32 mm
Hardheid van het Loopvlak (A)	92 Shore A
Hardheid van het Loopvlak (D)	42 Shore D

© Copyright 2026 TENTE International GmbH

MAXTECH

UAR 125x32-Ø12 HL44 natural/3004

EAN 4031582323139

Bestelnummer 00034174

Producttekeningen

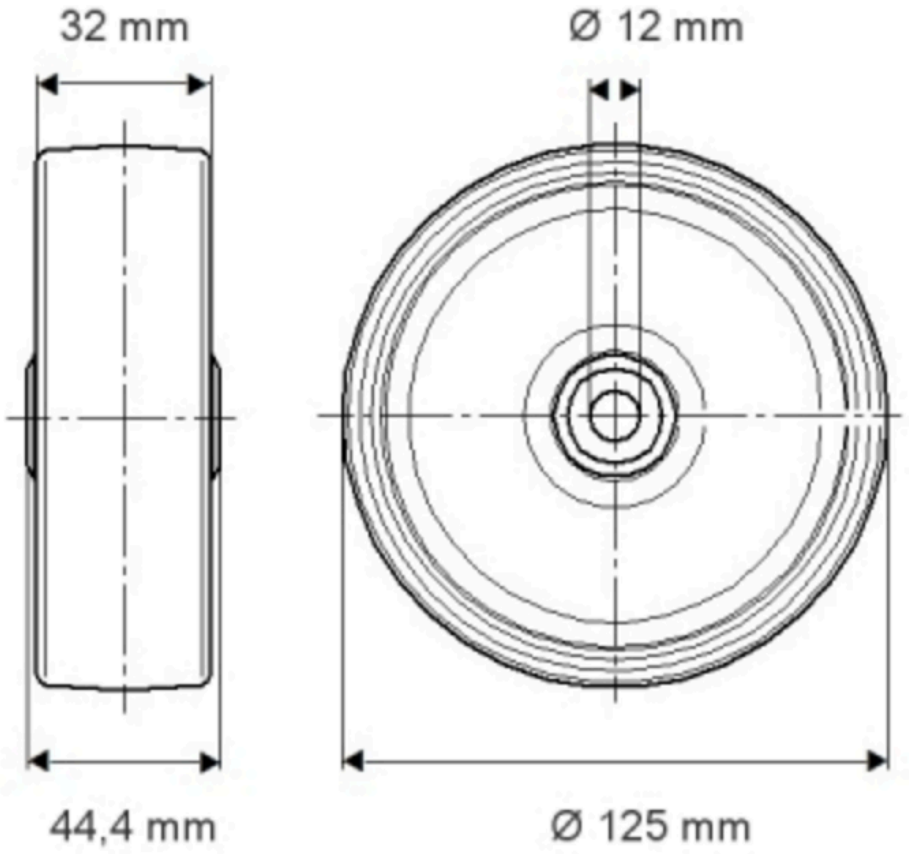

© Copyright 2026 TENTE International GmbH