PURETECH

FVP 250x80-Ø30 HL90

EAN 4031582365429

Numéro de commande 00826532



ROUE

Tread hardness	souple
Corps de roue	Fonte
Diamètre	250 mm
Largeur du bandage	80 mm
Diamètre de l'alésage	30 mm
Longueur de moyeu	90 mm
Largeur du corps de roue	80 mm

PERFORMANCE

Performance de roulage	●●○○○
Bruit de mouvement	●●●●●
Usure	●●●○○
Résistance à la corrosion	●●●○○

ATTRIBUTS DE BASE

Nom du produit	Puretech
Capacité de charge à 4 km/h	810 kg
Capacité de charge à 6 km/h	675 kg
Conducteur d'électricité	no
Inoxydable	no
Capacité de charge statique	1350 kg
Plage de température (minimale)	-20 °C
Plage de température (maximale)	80 °C
Poids	6.9 kg

© Copyright 2026 TENTE International GmbH

PURETECH

FVP 250x80-Ø30 HL90

EAN 4031582365429

Numéro de commande 00836533

Dessins du produit

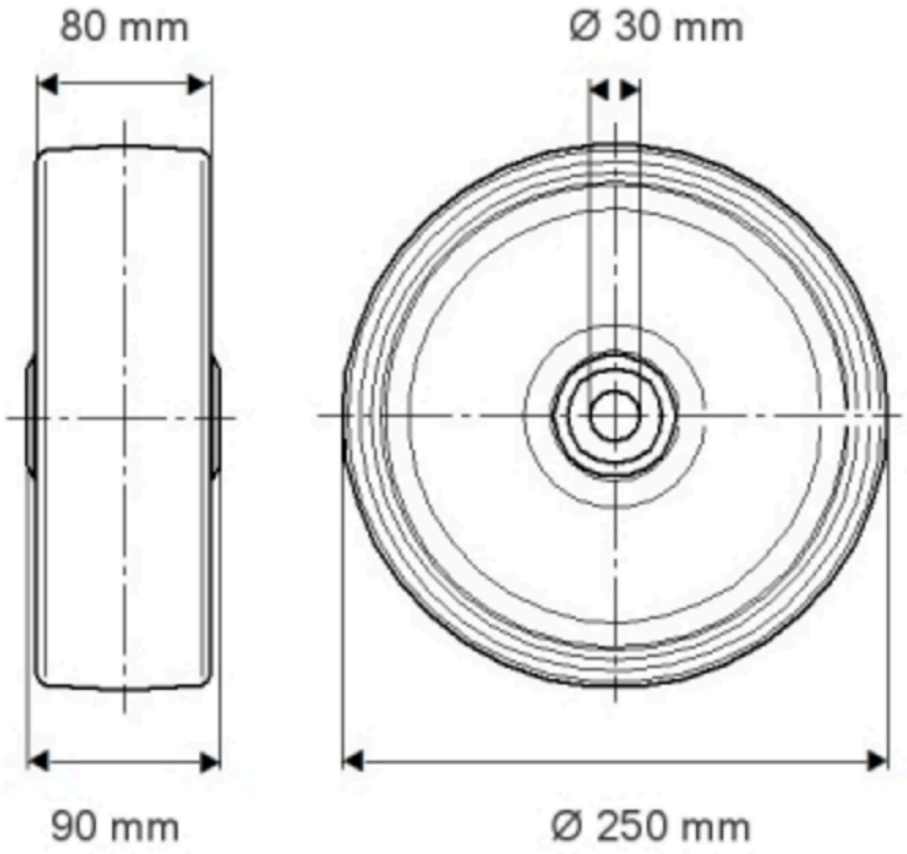

PURETECH

FVP 250x80-Ø30 H190

EAN 4031582365429

Numéro de commande 00836533

