PRODUKTINFORMATION

NOVATECH

ITB 125x50-Ø25 HL54

EAN 4031582397895



Billedet kan afvige fra det oprindelige produkt

YDEEVNE

Rullemodstand	●●●●○
Kørselsstøj	●●●○○
Abrasion	●●●●○
Rustbeskyttelse	●●●○○

PRIMÆRE EGENSKABER

Produktnavn	Novatech
Type	Hjul
Standard	EN12532 – Transportudstyr
Belastning ved 4 km/t	500 kg
Belastning ved 6 km/t	400 kg
Elektrisk ledende	Nej
Rustfri	Nej
Belastning Statisk	1000 kg
Temperaturområde (minimum)	-10 °C
Temperaturområde (maksimum)	60 °C
Samlet vægt	0,77 kg

HJUL

Fælgmateriale	Aluminium
Hjulbanemateriale	Polyuretan, Støbt
Leje	Bore med Pasnot
Hjul farve	Honninggul (RAL1005)
Trådfang	Uden trådfang
Diameter	125 mm
Hjulbane bredde	50 mm
Aksel Huldiameter	25 mm
Navlængde	54 mm
Fælgbredde	50 mm
Hårdhed af Hjulbane (A)	92 Shore A
Hårdhed af Hjulbane (D)	42 Shore D

© Copyright 2026 TENTE International GmbH

NOVATECH

ITB 125x50-Ø25 HL54

EAN 4031582397895

Bestillingsnummer 00861398

Produkttegninger

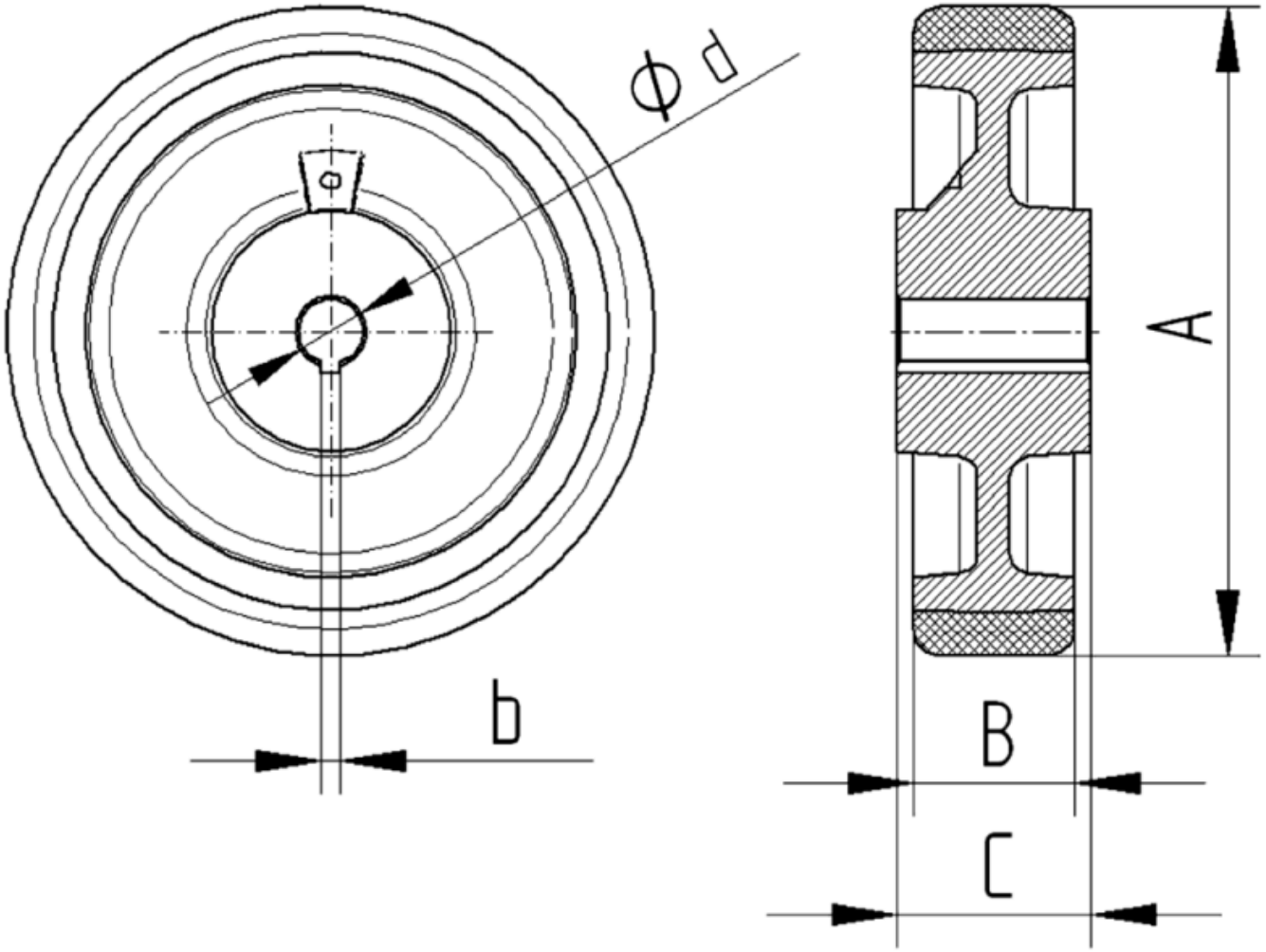

© Copyright 2026 TENTE International GmbH