NOVATECH

FTP250x50-Ø25 HL62

EAN 4031582331035



ROUE

Corps de roue	Fonte
Diamètre	250 mm
Largeur du bandage	50 mm
Diamètre de l'alésage	25 mm
Longueur de moyeu	62 mm

PERFORMANCE

Performance de roulage	●●●●○
Bruit de mouvement	●●●○○
Usure	●●●●○
Résistance à la corrosion	●●●○○

ATTRIBUTS DE BASE

Nom du produit	Novatech
Capacité de charge à 4 km/h	1440 kg
Capacité de charge à 6 km/h	1200 kg
Conducteur d'électricité	no
Inoxydable	no
Capacité de charge statique	2880 kg
Plage de température (minimale)	-20 °C
Plage de température (maximale)	60 °C

© Copyright 2026 TENTE International GmbH

NOVATECH

FTP250x50-Ø25 HL62

EAN 4031582331035

BETTER MOBILITY. BETTER LIFE.

Dessins du produit

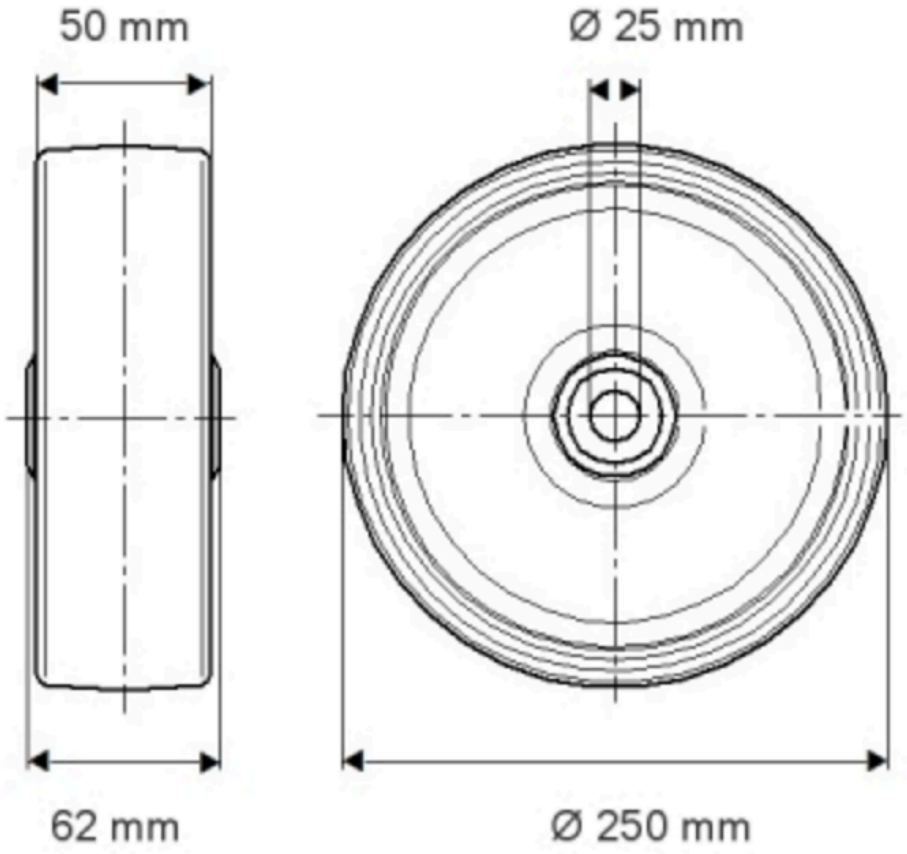

© Copyright 2026 TENTE International GmbH

NOVATECH

FTP250x50-Ø25 HL62

EAN 4031582331035

