ІНФОРМАЦІЯ ПРО ПРОДУКТ

# GALEA

## 5071YGH125R05-22x40

EAN 4031582354331



Зображення може відрізнятися від оригінального продукту

### ЕФЕКТИВНІСТЬ

| | |
|---|---|
| Продуктивність рулону | ●●●○○ |
| Шум руху | ●●●○○ |
| Атритація | ●●●○○ |
| Стійкість до корозії | ●●●●○ |

### ОСНОВНІ АТРИБУТИ

| | |
|---|---|
| Назва продукту | Galea |
| Тип | Поворотний Колісна опора з Блокування напряму |
| Стандартний | EN12530 — Катори пристроїв |
| ОбВантажопідйомність 3 км/год | 100 kg |
| Електропровідність | Так |
| Нержавіюча сталь | Ні |
| Статичний Вантажопідйомність | 200 kg |
| Діапазон температур (мінімальний) | -20 °C |
| Діапазон температур (максимальний) | 60 °C |
| Загальна висота | 162 mm |

### КРОНШТЕЙН

| | |
|---|---|
| Матеріал корпусу | Поліамід |
| Вила Форма | Закрито |
| Поворотний вузол | Дві м'ячі перегони |
| Офсет (Зсув) | 40 mm |
| Поворотне з’єднання | 205 mm |

### КОЛЕСО

| | |
|---|---|
| Матеріал тіла | Поліпропілен, електричний струмопровід |
| Матеріал протектору | Термопластичний каучук, електричний |
| Носіння | Підшипник ковзання |
| Захист різьби | З різьбовим поручителем |
| Діаметр | 125 mm |
| Протектор | 30 mm |
| Твердість Протектор (A) | 87 Прибережна A |

### ВСТАНОВЛЕННЯ

| | |
|---|---|
| Тип налаштування | Тверда Стрижень |
| Діаметр Болт | 22 mm |
| Довжина Болт | 40 mm |

© Copyright 2026 TENTE International GmbH

# GALEA

5071YGH125R05-22x40

EAN 4031582354331

BETTER MOBILITY. BETTER LIFE.

**Креслення продукту**

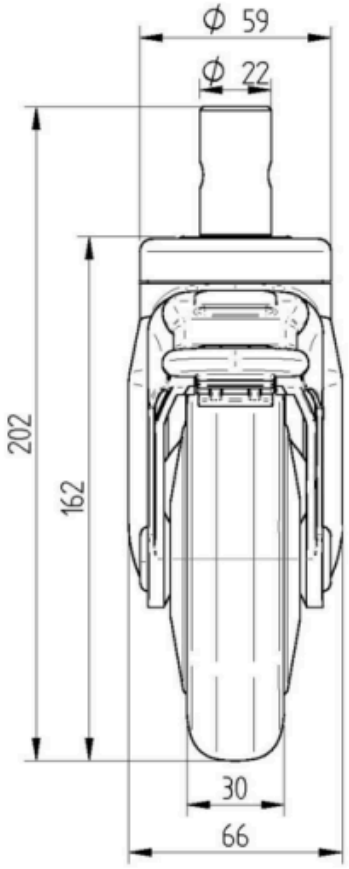


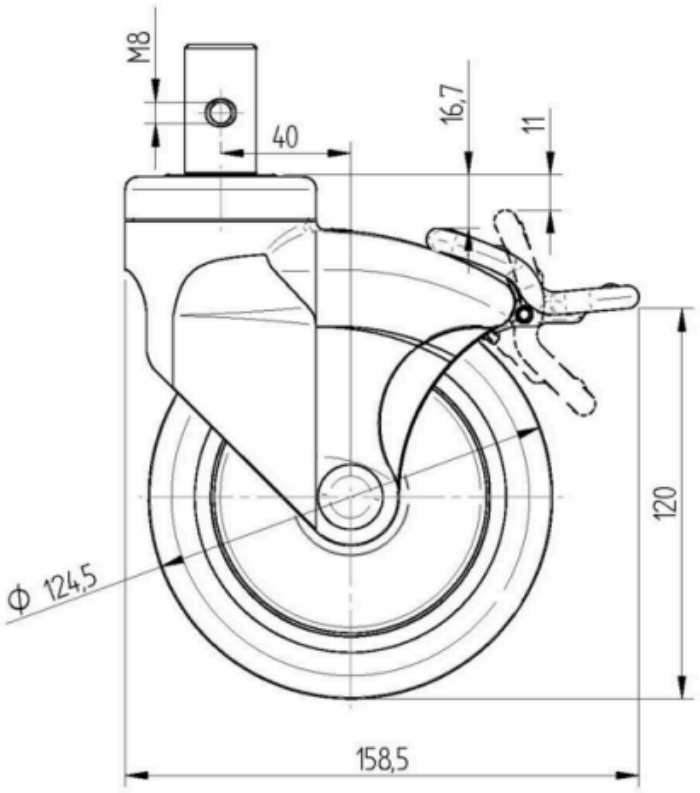


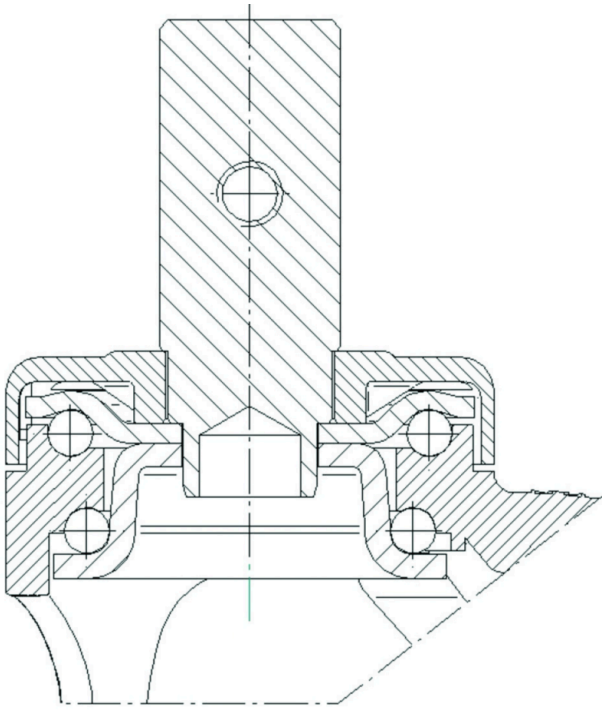

© Copyright 2026 TENTE International GmbH