INFORMACIJE O PROIZVODU

DURATECH

TOP 085x80-Ø20 HL80

EAN 4031582331202



Slika se može razlikovati od originalnog proizvoda

PERFORMANSE

Performanse kotrljanja	●●●●●
Buka u pokretu	●●○○○
Ishrana	●●●●●
otpornost na rdju	●●●○○

OSNOVNI ATRIBUTI

Naziv proizvoda	Duratech
Tip	Tocak
Standard	EN12533 - Tockovi za teske terete
Nosivost na 4 km/h	750 kg
Nosivost na 6 km/h	600 kg
Električni provod	no
nerdjajuci	no
Statički Nosivost	1500 kg
Temperaturni opseg (Minimalno)	-40 °C
Opseg temperature (maksimalni)	80 °C
Ukupna težina	0.56 kg

TOCAK

Materijal za telo	poliamid težak
materijal omotaca	Identično sa telom Tocak
Nošenje	precizini kuglicni lezaj
Boja Tocak	Prirodno belo
stitnici omotaca	Bez stražara
Prečnik	85 mm
Širina omotac	80 mm
dimenzija rupa osovina	20 mm
duzina glavcine	80 mm
Širina tela	80 mm
Teškoća gazećeg omotac (D)	75 Šor D
Tip ležaja	6204

© Copyright 2026 TENTE International GmbH

DURATECH

TOP 085x80-Ø20 HL80

EAN 4031582331202

Broj porudžbine 00832614

Crteži proizvoda

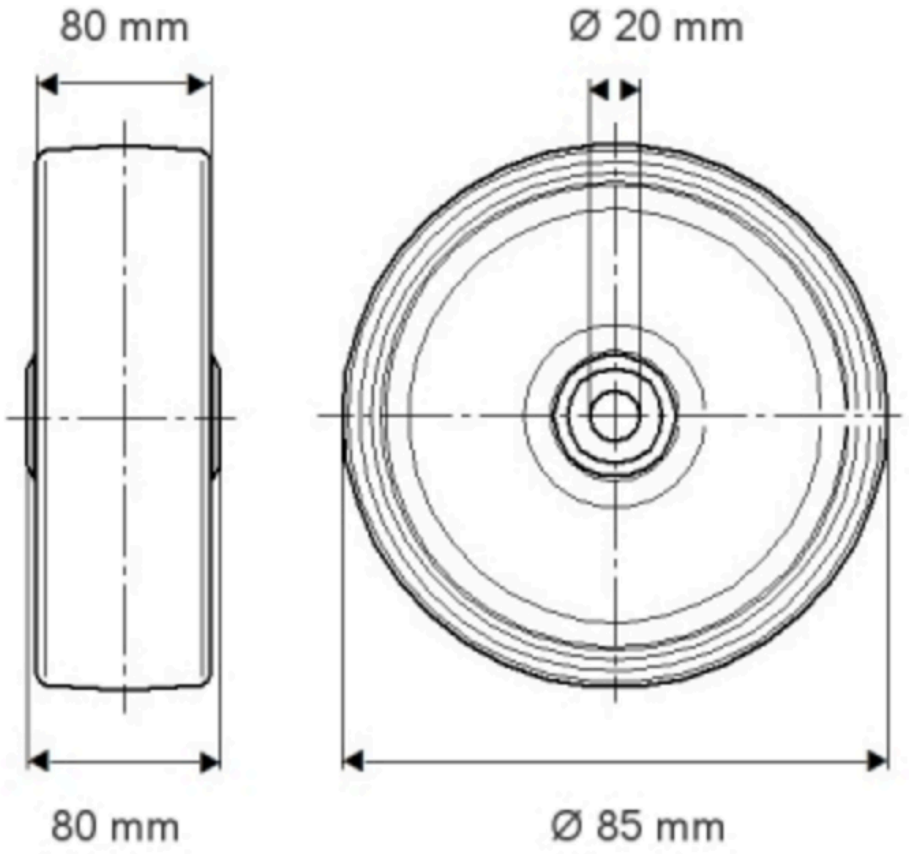

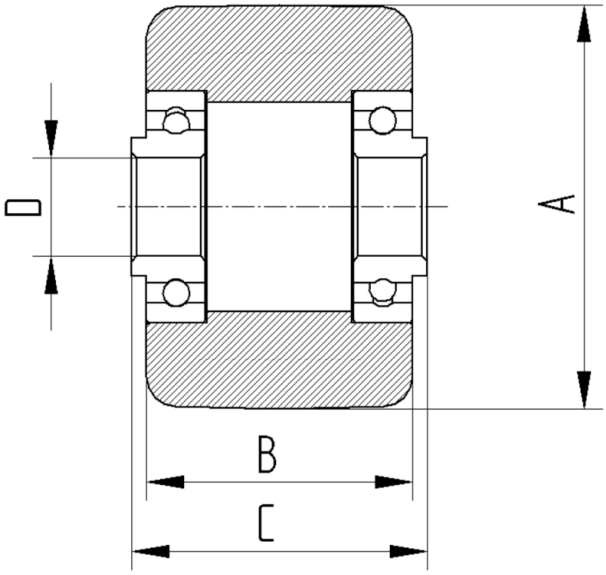

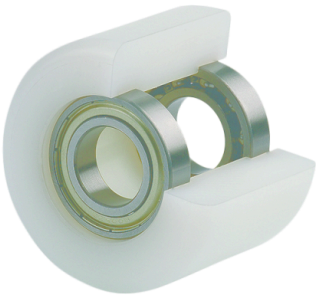

© Copyright 2026 TENTE International GmbH