PRODUKTINFORMATION

ALPHA

3477UOO080P62

EAN 4031582050172



Billedet kan afvige fra det oprindelige produkt

YDEEVNE

Rullemodstand	●●●○○
Kørselsstøj	●●●○○
Abrasion	●●●●○
Rustbeskyttelse	●●●○○

PRIMÆRE EGENSKABER

Produktnavn	Alpha
Type	Drejeligt Hjul med Totalbremse
Standard	EN12532 – Transportudstyr
Belastning ved 4 km/t	200 kg
Elektrisk ledende	Nej
Rustfri	Nej
Belastning Statisk	400 kg
Temperaturområde (minimum)	-25 °C
Temperaturområde (maksimum)	80 °C
Byggehøjde	108 mm
Samlet bredde	75 mm
Samlet vægt	0,78 kg

GAFFEL

Materialer til boliger	Stålplade, tung
Gaffel Form	Bred
Drejekrans	Drejekrans med dobbelt kuglekrans
Farve	Blå-kromatiseret
Udladning	44,5 mm
Udfaldsradius	121 mm
Udfaldsdiameter	242 mm
Dome-diameter	75 mm

HJUL

Fælgmateriale	Polyamid
Hjulbanemateriale	Identisk med Hjulfælg
Leje	Glideleje
Aksel	Skruet med møtrik
Hjul farve	Naturlig hvid
Trådfang	Uden trådfang
Diameter	80 mm
Hjulbane bredde	34 mm
Fælgbredde	34 mm
Hårdhed af Hjulbane (D)	75 Shore D

MONTERING

Monteringstype	Rektangulær plade
Pladelængde	105 mm
Pladebredde	80 mm
Længde på pladehul (minimum)	77 mm
Længde på pladehul (maksimum)	60 mm
Pladehulbredde (minimum)	77 mm
Pladehullets bredde (maksimum)	80 mm
Pladehullets diameter	9 mm

© Copyright 2026 TENTE International GmbH

ALPHA

3477UOO080P62

EAN 4031582050172

Bestillingsnummer 00005658

Produkttegninger

3477U00080P62-neu

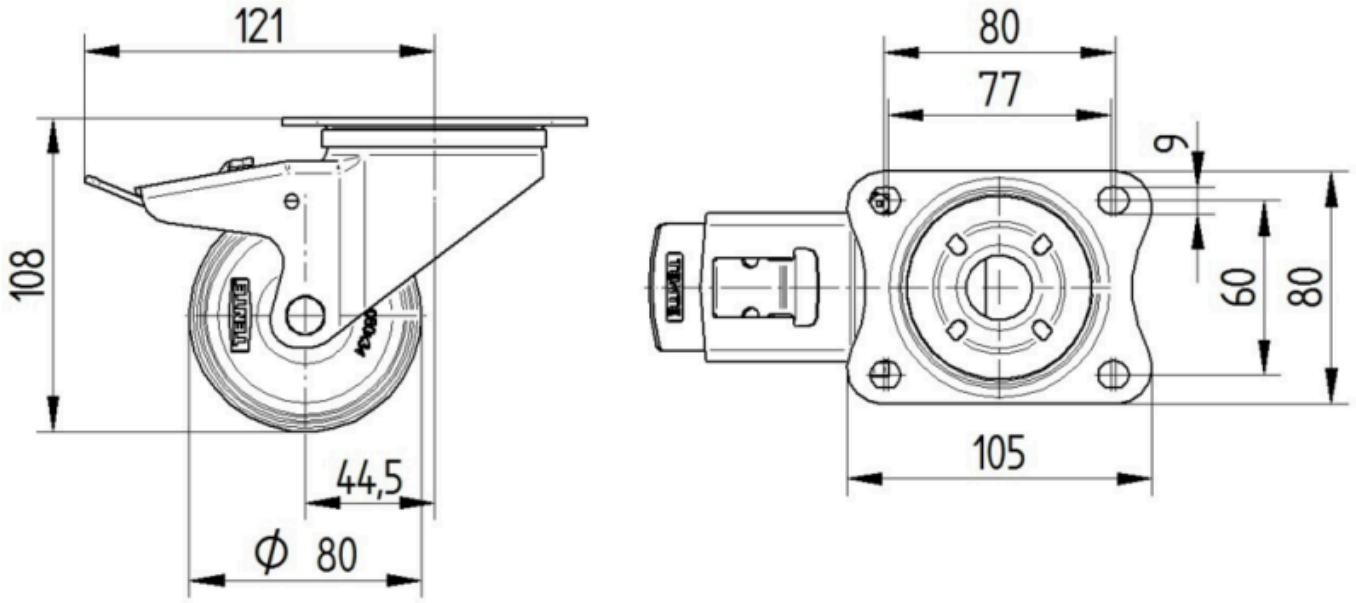

Platte 3470-080P62-105x80

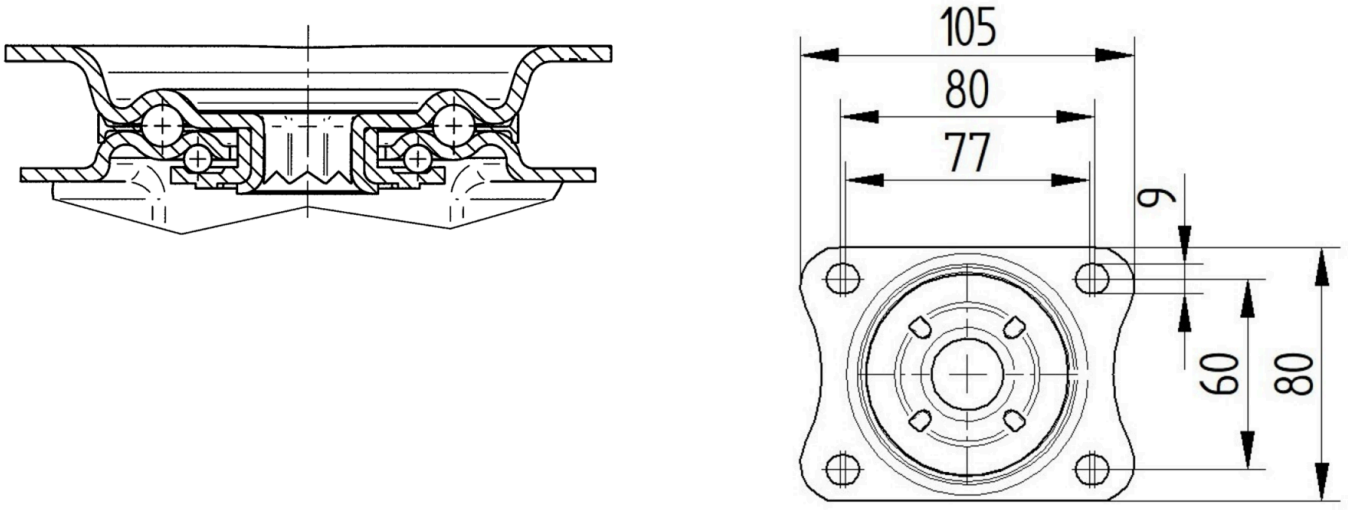

© Copyright 2026 TENTE International GmbH