INFORMACIJE O PROIZVODU

ZETA REVERSE

468SIEP200P63

EAN 4031582398052

BETTER MOBILITY. BETTER LIFE.



Slika se može razlikovati od originalnog proizvoda

PERFORMANSE

Performanse kotrljanja	●●●●○
Buka u pokretu	●●●●●
Ishrana	●●●○○
otpornost na rdju	●●●○○

OSNOVNI ATRIBUTI

Naziv proizvoda	Zeta reverse
Tip	Okreni Tocak sa usmerena kocnica napunjenom oprugom
Standard	EN12532 - transportna oprema
Nosivost na 4 km/h	450 kg
Nosivost na 6 km/h	360 kg
Električni provod	no
nerdjajuci	no
Statički Nosivost	900 kg
Temperaturni opseg (Minimalno)	-20 °C
Opseg temperature (maksimalni)	85 °C
Sveukupna visina	240 mm
Ukupna širina	96 mm
Ukupna težina	3.96 kg

KUCISTE

Materijal kućišta	Čelični list, veoma težak
oblik viljuska	siroko, Ojacano
okretni lezaj	Dve trke za loptu, Ojacano ili nerdjajuci
Boja	plavo cinkovano
ofset	55 mm
okretni radijus	155 mm
Otpor okretanju	310 mm
Prečnik kupole	96 mm

TOCAK

Tread hardness	mekan
Materijal za telo	Aluminijum
materijal omotaca	Elastična guma, crna, vulkanizovana
Nošenje	precizini kuglicni lezaj
osovina	Završena sa navrtkom
Boja Tocak	Crni mlaz (sličan RAL9005)
stitnici omotaca	Bez stražara
Prečnik	200 mm
Širina omotac	50 mm
Širina tela	50 mm
Teškoća gazećeg omotac (A)	67 Šešelj A

PRILAGOĐAVANJE

Tip uklapanja	Pravougaona ploča
Dužina ploče	137 mm
Širina ploče	105 mm
Dužina otvora ploče (Minimalno)	75 mm
Dužina otvora ploče (maksimalna)	80 mm
Širina otvora ploče (Minimalno)	75 mm
Širina otvora ploče (maksimalna)	105 mm
Prečnik otvora ploče	11 mm

© Copyright 2026 TENTE International GmbH

ZETA REVERSE

468SIEP200P63

EAN 4031582398052

Broj porudžbine 00860819

Crteži proizvoda

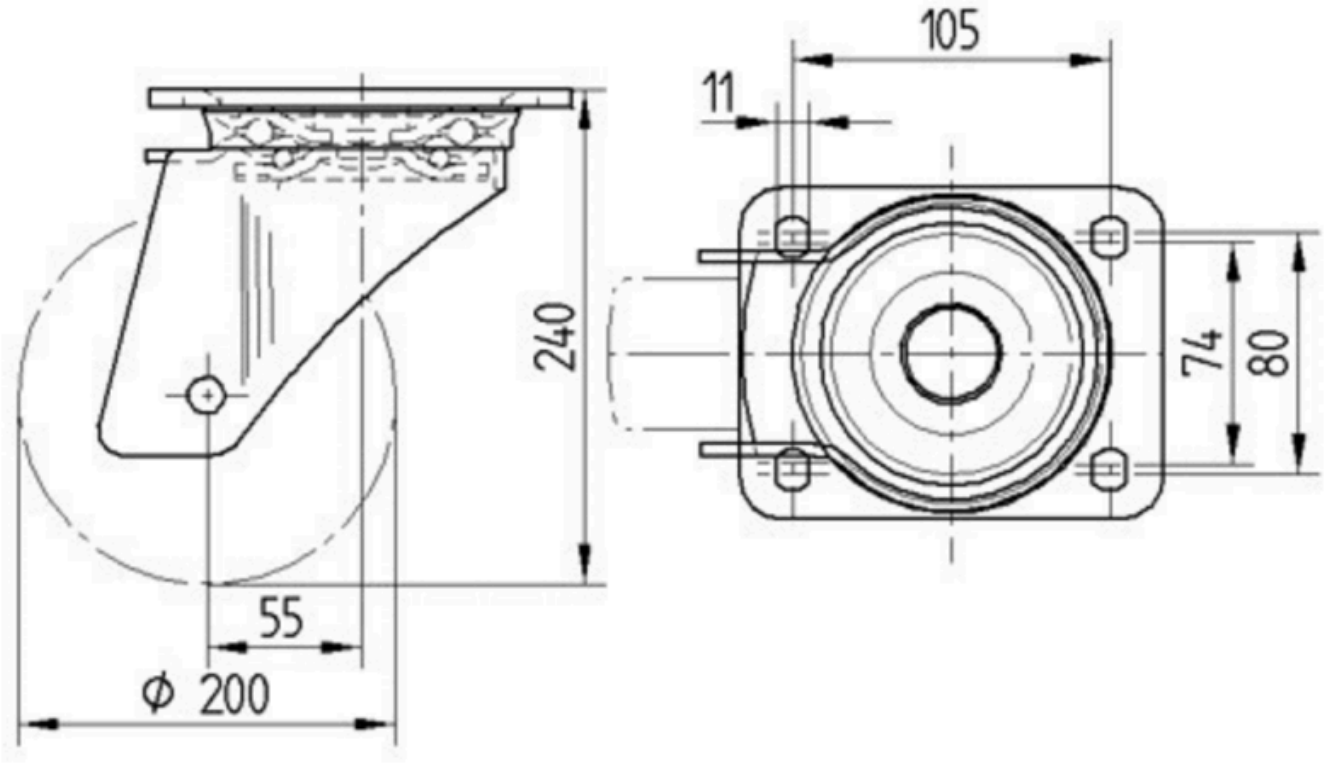

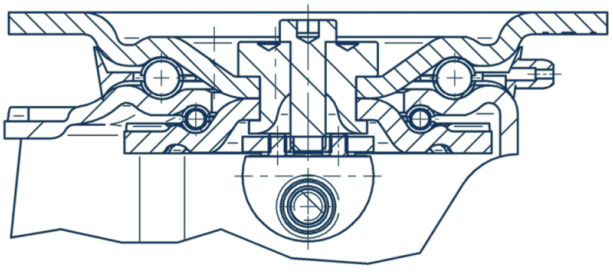

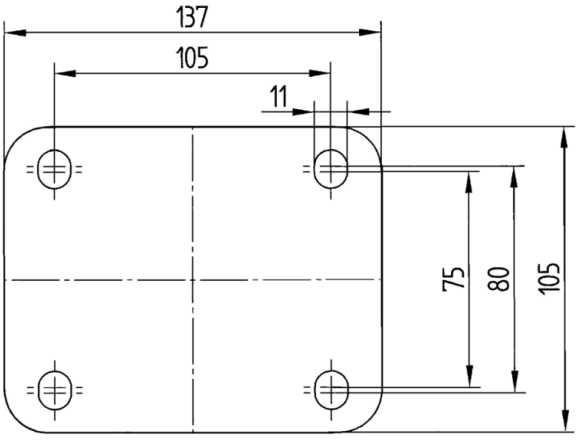

© Copyright 2026 TENTE International GmbH