INFORMAZIONI DI PRODOTTO

DELTA

3642ITP200P63 f.d-lock

EAN 4031582337433



L'immagine può differire dal prodotto originale

PRESTAZIONI

Prestazioni di rotolamento	●●●○○
Rumore	●●●○○
Attrito	●●●●○
Resistenza alla corrosione	●●●○○

ATTRIBUTI PRINCIPALI

Nome del prodotto	Delta
Tipo	Ruota girevole con freno totale
Standard	EN12532 - Attrezzature di trasporto
Portata a 4 km/h	600 kg
Portata a 6 km/h	480 kg
Elettricamente conduttivo	No
Inossidabile	No
Portata statica	1200 kg
Intervallo di temperatura (minimo)	-10 °C
Intervallo di temperatura (massimo)	60 °C
Altezza totale	250 mm
Larghezza complessiva	94 mm
Peso complessivo	3,63 kg

SUPPORTO

Materiale di costruzione	Lamiera di acciaio, pesante
Forma della forcella	Largo, Rinforzato
Cuscinetto del supporto	Cuscinetti a sfere di precisione
Colore	Passivato blu
Disassamento	55 mm
Raggio di piroettamento	155 mm
Ingombro di piroettamento	310 mm
Diametro cuffia superiore	94 mm

RUOTA

Materiale del corpo	Alluminio
Materiale del battistrada	Poliuretano, Colato
Cuscinetto	Cuscinetti a sfere di precisione
Asse	Vite con dado
Colore Ruota	Giallo miele (RAL1005)
Parafili	Senza parafili
Diametro	200 mm
Larghezza battistrada	50 mm
Larghezza corpo	50 mm
Durezza del Battistrada (A)	92 Shore A
Durezza del Battistrada (D)	42 Shore D

FISSAGGIO

Tipo di fissaggio	Piastra rettangolare
Lunghezza della piastra	137 mm
Larghezza della piastra	105 mm
Lunghezza foro piastra (minima)	75 mm
Lunghezza foro piastra (massima)	80 mm
Larghezza foro piastra (minima)	105 mm
Larghezza foro piastra (massima)	105 mm
Diametro del foro della piastra	11 mm

© Copyright 2026 TENTE International GmbH

DELTA

3642ITP200P63 f.d-lock

EAN 4031582337433

Numero d'ordine 00833704

Product Drawings

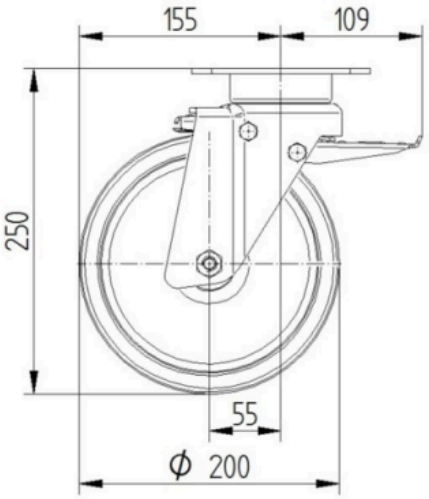

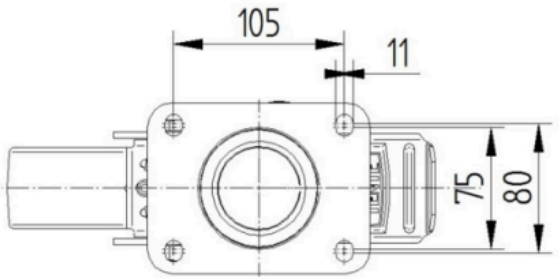

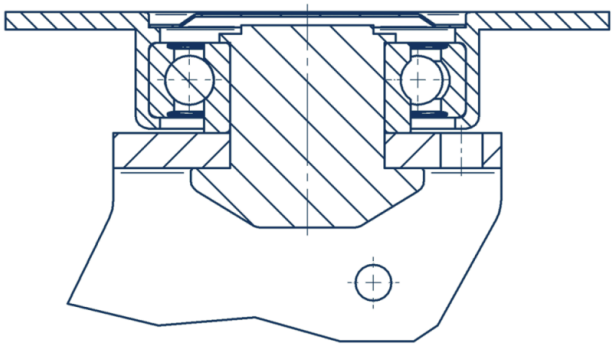

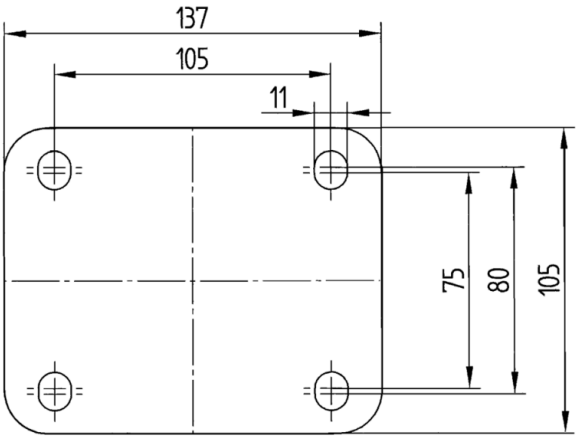

© Copyright 2026 TENTE International GmbH