# KAPPA

## 9688FTP100P63 CL67

EAN 4031582316094
Numéro de commande 00801353

BETTER MOBILITY. BETTER LIFE.

Image non contractuelle, peut différer du produit d'origine

## PERFORMANCE

| | |
|---|---|
| Performance de roulage | ●●●●○ |
| Bruit de mouvement | ●●●○○ |
| Usure | ●●●●○ |
| Résistance à la corrosion | ●●●●○ |

## ATTRIBUTS PRINCIPAUX

| | |
|---|---|
| Nom du produit | Kappa |
| Type | Roulette fixe |
| Norme | EN12533 - Roulettes forte charge |
| Capacité de charge à 4 km/h | 540 kg |
| Capacité de charge à 6 km/h | 450 kg |
| Capacité de charge statique | 900 kg |
| Plage de température (minimale) | -10 °C |
| Plage de température (maximale) | 60 °C |
| Hauteur | 145 mm |
| Largeur totale | 98 mm |
| Poids | 3,388 kg |

## ROUE

| | |
|---|---|
| Corps de roue | Fonte |
| Bandage | Polyuréthane, coulé |
| Roulement | Roulement à billes de précision |
| Axe | axe de roue boulonné |
| Couleur de la roue | Jaune miel (RAL1005) |
| Pare-fils | Avec pare-fils |
| Diamètre | 100 mm |
| Largeur du bandage | 50 mm |
| Largeur du corps de roue | 50 mm |
| Dureté du bandage (A) | 92 Shore A |
| Dureté du bandage (D) | 42 Shore D |

## CHAPE

| | |
|---|---|
| Matériau | Acier mécano-soudé |
| Forme de la chape | Galbée, renforcée |
| Couleur | Zingué bleu |
| | ✓ |
| Diamètre du dôme | 96 mm |

## FIXATION

| | |
|---|---|
| Type de fixation | Platine rectangulaire |
| Longueur de la platine | 135 mm |
| Largeur de la platine | 110 mm |
| Longueur des trous de la platine (minimum) | 75 mm |
| Longueur des trous de la platine (maximum) | 80 mm |
| Largeur des trous de la platine (minimum) | 75 mm |
| Largeur des trous de la platine (maximum) | 105 mm |
| Diamètre des trous de la platine | 11 mm |

© Copyright 2026 TENTE International GmbH

# KAPPA

9688FTP100P63 CL67

EAN 4031582316094
Numéro de commande 00801353

BETTER MOBILITY. BETTER LIFE.

## PLANS TECHNIQUES

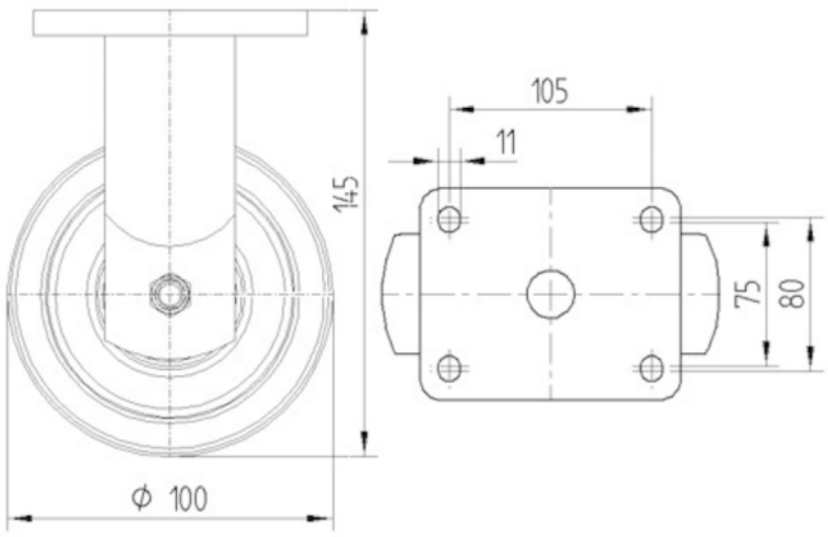


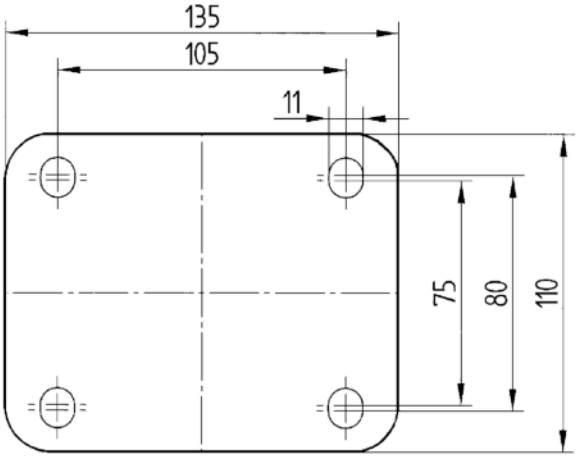


© Copyright 2026 TENTE International GmbH