INFORMACIÓ DE PRODUCTE

AGILA

2477PIP100P30-11

EAN 4031582362039



La imatge pot diferir del producte original.

ACTUACIÓ

Actuació Roll	●●●○○
El soroll del moviment	●●●○○
Atràcia	●●●○○
Resistència a a la corrosió	●●●○○

ATRIBUCIONS BÀSIQUES

Nom del producte	Agila
Tipus	Rueda giratoria con Freno total
Tracidad de carga a 3 km/h	80 kg
Conducció elèctrica	No
Inoxidable	No
Tracidad de carga estàtica	160 kg
Temperatura (mínim)	-20 °C
Temperatura màxima (màxim)	60 °C
Alçada total	135 mm
Pes total	0,76 kg

SUPORT

Material d'habitatge	Placa d'acer, mitjà
Forquilla Forma	Ample
Scamiento giratorio	Dues curses de ball
Color	Passivat blau
Desplaçament	43,5 mm
Scio de giro	131 mm
Sterferencia de giro	262 mm

RODA

Tread hardness	suau
Material corporal	Polipropilè
Material de la banda de rodadura	Goma massissa, no senyalització
El Bearing	Rodament de boles de precisió
Protectors de fil	Amb la guardaespatlles
Diametralització	100 mm
Banda de rodadura ample	32 mm
La duresa del Banda de rodadura (A)	75 Shore A

FITACIÓ

Tipus de Fitting	Forat per a cargol
Pern Diàmetre del forat	11 mm
Col·lecció	Les castanyes es poden muntar amb cargols estàndard de qualsevol longitud.

© Copyright 2026 TENTE International GmbH

AGILA

2477PIP100P30-11

EAN 4031582362039

BETTER MOBILITY. BETTER LIFE.

Plànols del producte

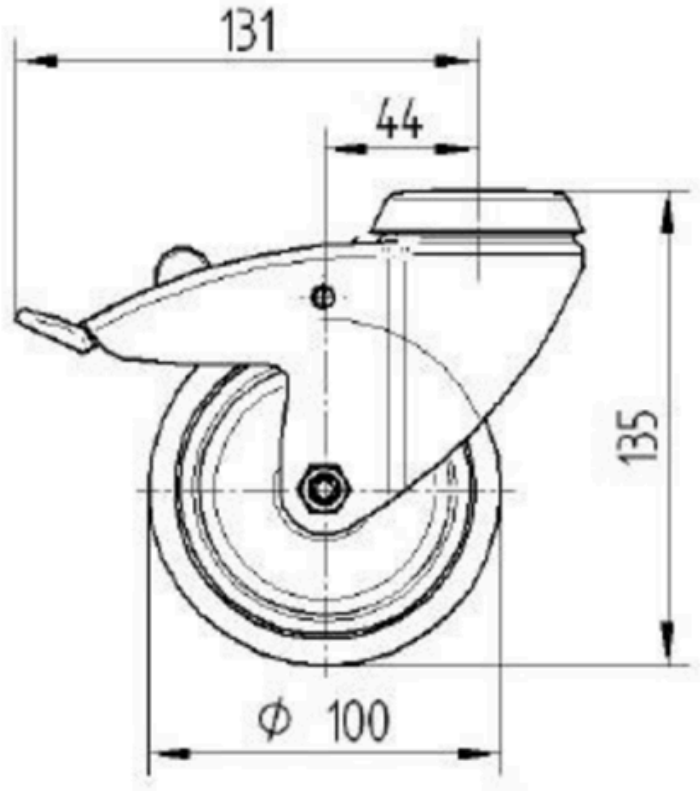

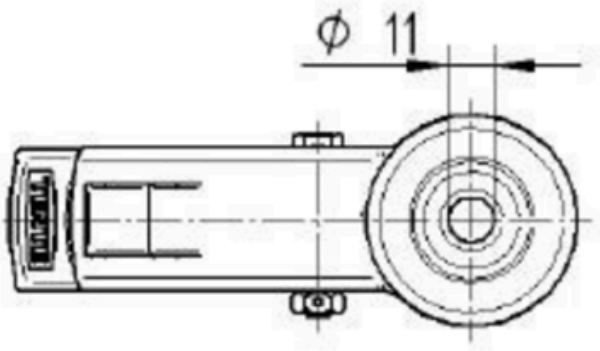

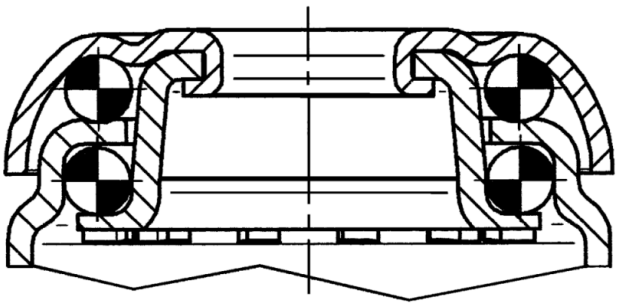

© Copyright 2026 TENTE International GmbH