INFORMAZIONI DI PRODOTTO

AGILA

2477DYK100R07-Ø31-35

EAN 4031582342352



L'immagine può differire dal prodotto originale

PRESTAZIONI

Prestazioni di rotolamento	●●●○○
Rumore	●●●○○
Attrito	●●●○○
Resistenza alla corrosione	●●●○○

ATTRIBUTI PRINCIPALI

Nome del prodotto	Agila
Tipo	Ruota girevole con freno totale
Standard	EN12530 - Ruote per dispositivi
Portata a 3 km/h	80 kg
Elettricamente conduttivo	Sì
Inossidabile	No
Portata statica	160 kg
Intervallo di temperatura (minimo)	-10 °C
Intervallo di temperatura (massimo)	40 °C
Altezza totale	138 mm

SUPPORTO

Materiale di costruzione	Lamiera di acciaio, media
Forma della forcella	Largo
Cuscinetto del supporto	Doppio giro di sfere
Colore	Passivato blu
Disassamento	43,5 mm
Raggio di piroettamento	131 mm
Ingombro di piroettamento	262 mm

RUOTA

Materiale del corpo	Lamiera d'acciaio
Materiale del battistrada	Gomma piena, nera, elettroconduttiva
Cuscinetto	Coni di sfere
Parafili	Con parafili
Diametro	100 mm
Larghezza battistrada	32 mm
Durezza del Battistrada (A)	80 Shore A

FISSAGGIO

Tipo di fissaggio	Espansore sintetico, tondo
Fissaggio ad espansore (minimo)	31 mm
Fissaggio ad espansore (massimo)	35 mm
Suggerimento	Indicare il diametro interno del tubo al momento dell'ordine.

© Copyright 2026 TENTE International GmbH

AGILA

2477DYK100R07-Ø31-35

EAN 4031582342352

BETTER MOBILITY. BETTER LIFE.

Disegni del prodotto

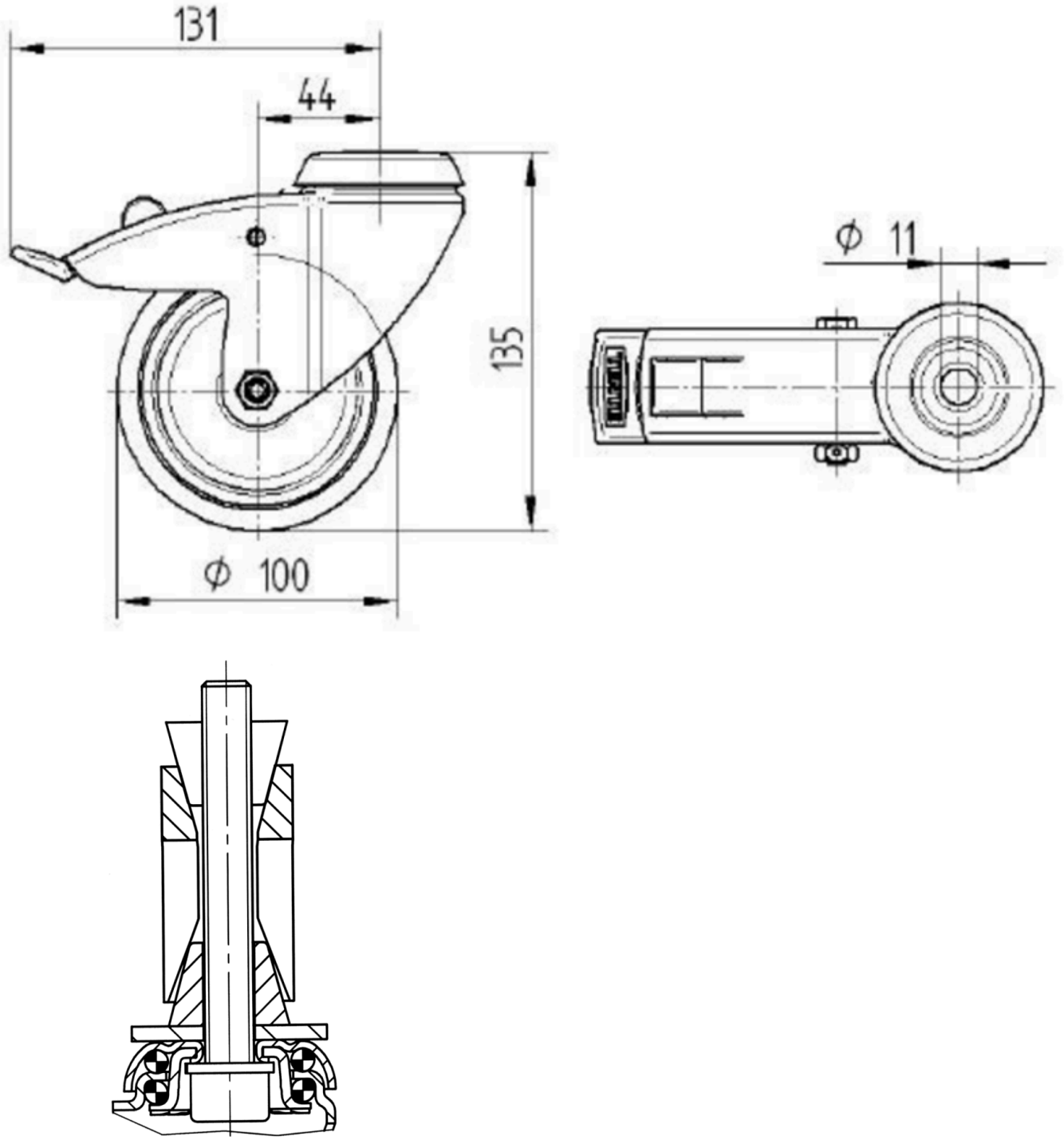

© Copyright 2026 TENTE International GmbH