ІНФОРМАЦІЯ ПРО ПРОДУКТ

AGILA

2477UAP125R07-Ø21,5-24

EAN 4031582327168



Зображення може відрізнятися від оригінального продукту

ЕФЕКТИВНІСТЬ

Продуктивність рулону	●●●○○
Шум руху	●●●○○
Атритація	●●●●○
Стійкість до корозії	●●●○○

ОСНОВНІ АТРИБУТИ

Назва продукту	Agila
Тип	Поворотний Колісна опора із Загальне гальмо
Стандартний	EN12530 — Катори пристроїв
ОбВантажопідйомність 3 км/год	100 kg
Електропровідність	Ні
Нержавіюча сталь	Ні
Статичний Вантажопідйомність	200 kg
Діапазон температур (мінімальний)	-10 °C
Діапазон температур (максимальний)	40 °C
Загальна висота	163 mm
Загальна вага	1,06 kg

КРОНШТЕЙН

Матеріал корпусу	Сталевий лист, середній
Вила Форма	Широка
Поворотний вузол	Дві м'ячі перегони
Колір	Пасивований блакитним
Офсет (Зсув)	41 mm
Радіус повороту	131 mm
Поворотне з’єднання	262 mm

КОЛЕСО

Матеріал тіла	Поліамід
Матеріал протектору	Поліуретан, Інжекційний
Носіння	Прецизійний кульковий підшипник
Захист різьби	З різьбовим поручителем
Діаметр	125 mm
Протектор	32 mm
Твердість Протектор (D)	40 Прибережна D

ВСТАНОВЛЕННЯ

Тип налаштування	Синтетичний експандер, круглий
Розширювальний фітинг (мінімум)	21,5 mm
Розширювальний фітинг (максимальне)	24 mm
Підказка	Під час замовлення вкажіть необхідний внутрішній діаметр трубки.

© Copyright 2026 TENTE International GmbH

AGILA

2477UAP125R07-Ø21,5-24

EAN 4031582327168

BETTER MOBILITY. BETTER LIFE.

Креслення продукту

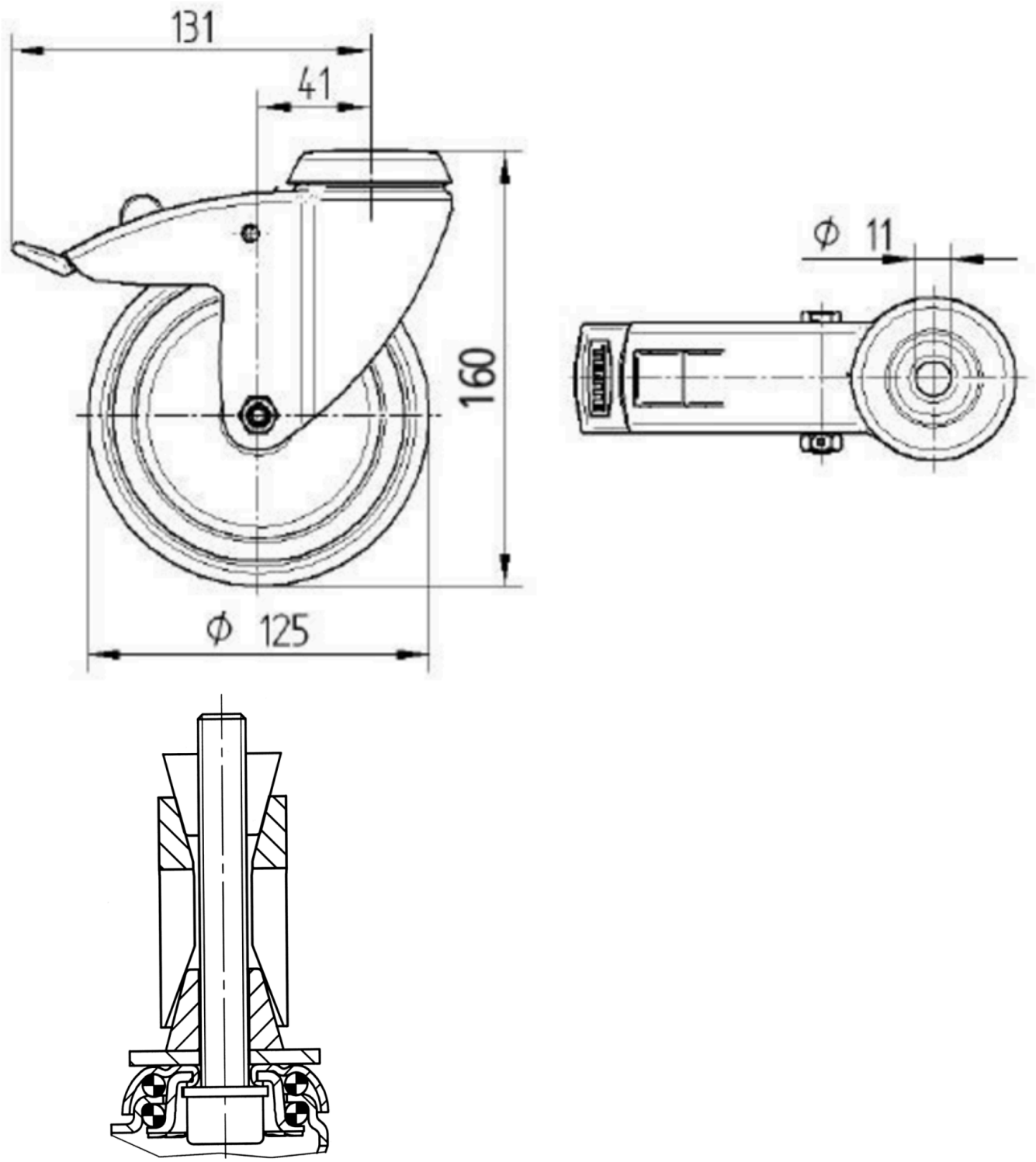

© Copyright 2026 TENTE International GmbH