INFORMATIONS SUR LE PRODUIT

# ALPHA

3478BOG100P62

EAN 4031582345728



Image non contractuelle, peut différer du produit d'origine

## PERFORMANCE

| | |
|---|---|
| Performance de roulage | ●●○○○ |
| Bruit de mouvement | ●●●○○ |
| Usure | ●●●○○ |
| Résistance à la corrosion | ●●●○○ |

## ATTRIBUTS PRINCIPAUX

| | |
|---|---|
| Nom du produit | Alpha |
| Type | Roulette fixe |
| Norme | EN12532 - roulette de manutention |
| Capacité de charge à 4 km/h | 150 kg |
| Conducteur d'électricité | Non |
| Inoxydable | Non |
| Capacité de charge statique | 300 kg |
| Plage de température (minimale) | -40 °C |
| Plage de température (maximale) | 280 °C |
| Hauteur | 128 mm |
| Poids | 0,55 kg |

## CHAPE

| | |
|---|---|
| Matériau de la chape | Tôle d'acier, lourde |
| Forme de la chape | Galbée |
| Couleur de la chape | Zingué bleu |

## ROUE

| | |
|---|---|
| Corps de roue | Plastique thermodurci, résistant à la chaleur |
| Bandage | Identique au corps de roue |
| Roulement | Bague de roulement sèche |
| Axe | axe de roue boulonné |
| Diamètre | 100 mm |
| Largeur du bandage | 35 mm |
| Dureté du bandage (D) | 85 Shore D |

## FIXATION

| | |
|---|---|
| Type de fixation | Platine rectangulaire |
| Longueur de la platine | 103 mm |
| Largeur de la platine | 85 mm |
| Longueur des trous de la platine (minimum) | 77 mm |
| Longueur des trous de la platine (maximum) | 80 mm |
| Largeur des trous de la platine (maximum) | 60 mm |
| Diamètre des trous de la platine | 9 mm |

© Copyright 2026 TENTE International GmbH

# ALPHA

3478BOG100P62

EAN 4031582345728

BETTER MOBILITY. BETTER LIFE.

## Dessins du produit

Platte 3470-080P62-105x80

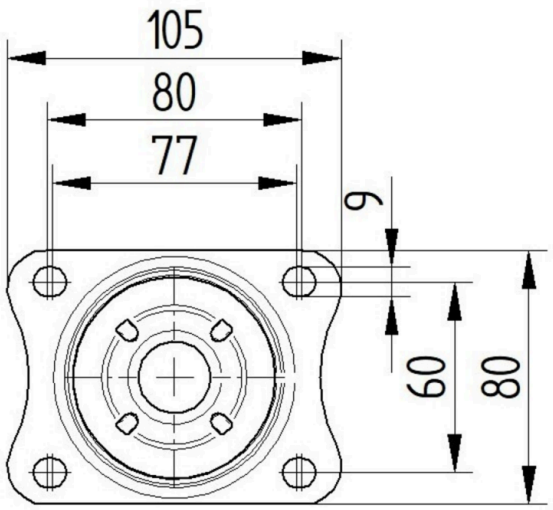


© Copyright 2026 TENTE International GmbH