製品情報

ELASTECH

IFP 200x50-Ø25

EAN 4031582319842

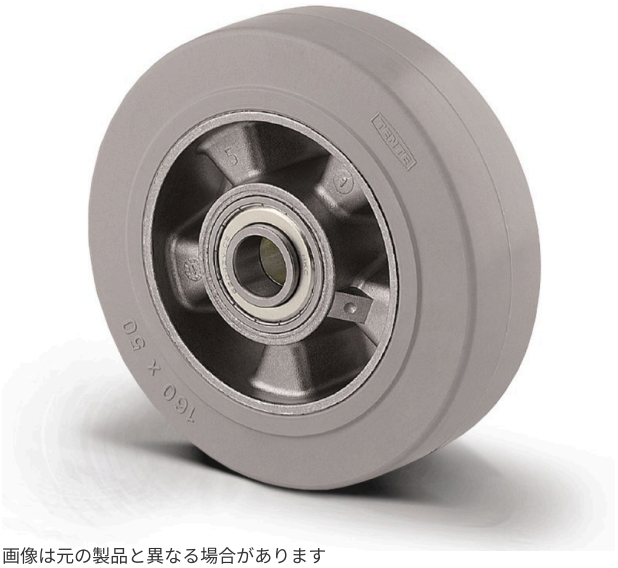

画像は元の製品と異なる場合があります

パフォーマンス

回転性能	●●○○○
動きのノイズ	●●●●●
摩擦	●●●○○
耐食性	●●●○○

コア属性

製品名	Elastech
ハウジングタイプ	車輪
標準	EN12532 - 輸送機器
4km/hの耐荷重	450 kg
6km/hの耐荷重	360 kg
導電性	いいえ
ステンレス	いいえ
静荷重	900 kg
温度範囲（最小）	-20 °C
最大温度範囲	85 °C
総重量	1.71 kg

車輪

Tread hardness	柔らかい
本体材質	アルミニウム
トレッド材質	弾性タイヤ、ノンマーキング、加硫処理
ベアリング	精密ボールベアリング
車輪色	グレー/ノンマーキング
スレッドガード	スレッドガードなし
直径	200 mm
トレッド幅	50 mm
車軸穴径	25 mm
ハブの長さ	60 mm
ボディ幅	50 mm
トレッドの硬度（A）	68 ショアA

© Copyright 2026 TENTE International GmbH

ELASTECH

IFP 200x50-Ø25

EAN 4031582319842

注文番号 00830632

製品図面

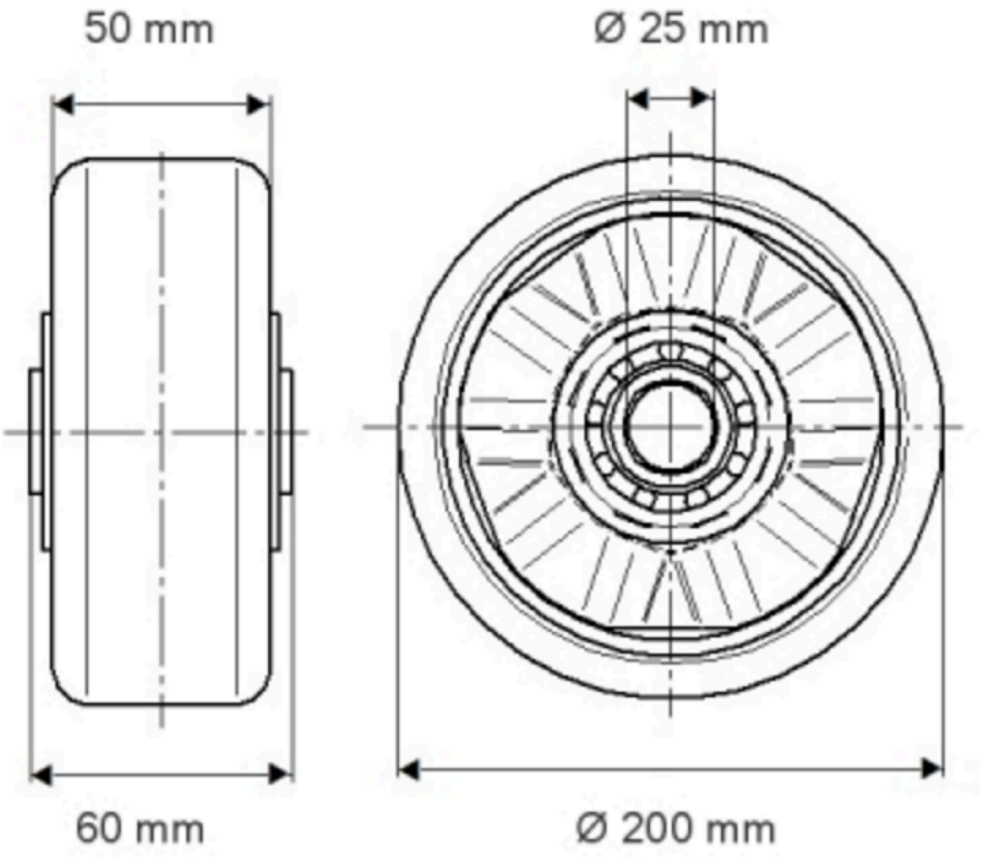

© Copyright 2026 TENTE International GmbH

ELASTECH

IFP 200x50-Ø25

EAN 4031582319342

注文番号 00830630

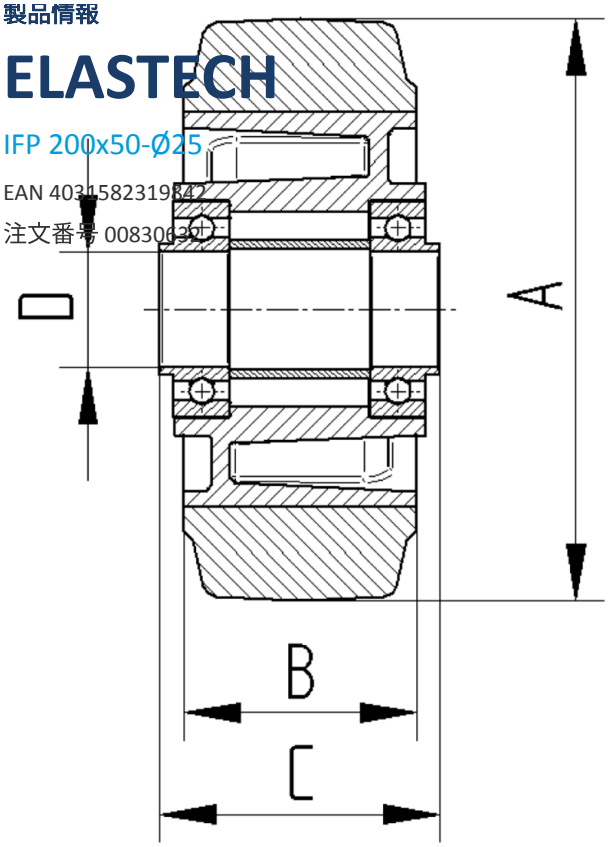

© Copyright 2026 TENTE International GmbH