ИНФОРМАЦИЯ ЗА ПРОДУКТА

BASETECH

POO100x36-Ø12

EAN 4031582418989



Изображението може да се различава от оригиналния продукт

ИЗПЪЛНЕНИЕ

Производителност на ролката	●●●○○
Шум от движение	●●●○○
Привличане	●●●●●
Устойчив на корозия	●●●○○

ОСНОВНИ АТРИБУТИ

Име на продукта	Basetech
Тип	Колело
Стандартен	EN12532 - Транспортно оборудване
Товароносимост при 4 км/ч	160 kg
Електропроводим	Не
Неръждаемост	Не
Статичен Товароносимост	320 kg
Температурен диапазон (минимален)	-20 °C
Температурен диапазон (максимален)	60 °C
Общо тегло	0.11 kg

КОЛЕЛО

Материал на тялото	Полипропилен
Материал на реазбата	Идентично с тяло на Колело
Лагер	Плъзгащ лагер
Предпазители за резби	Без предпазно устройство за резба
Диаметър	100 mm
Ширина на Резба	36 mm
Диаметър на отворите Oc	12 mm
Дължина на центъра	44.4 mm
Твърдост на Резба (D)	65 Бръснач D

© Copyright 2026 TENTE International GmbH

BASETECH

POO100x36-Ø12

EAN 4031582418989

TENTE
BETTER MOBILITY. BETTER LIFE.

Чертежи на продукта

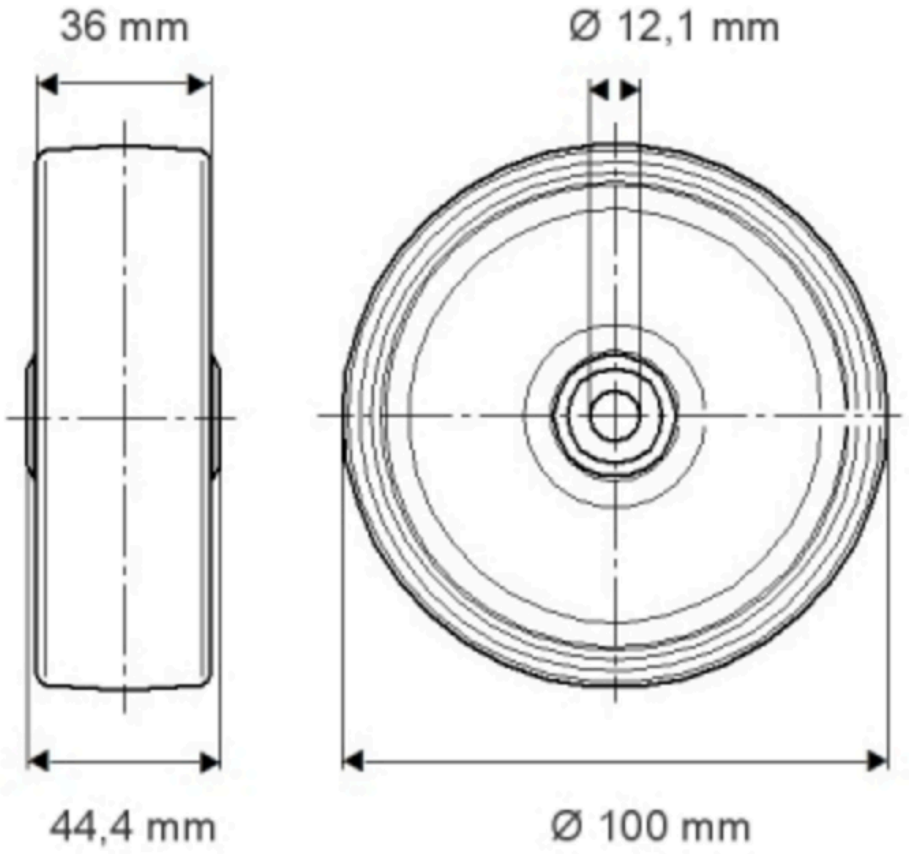

© Copyright 2026 TENTE International GmbH