INFORMAȚII DESPRE PRODUS

AGILA

2470YGO075P30-11

EAN 4031582342475

BETTER MOBILITY. BETTER LIFE.

Imaginea poate fi diferită de produsul original

PERFORMANȚĂ

Performanța rolei	●●●○○
Zgomot de mișcare	●●●●○
Atriție	●●●○○
Rezistență la coroziune	●●●○○

ATRIBUTELE DE BAZĂ

Nume produs	Agila
Tip	Rola pivotantă
Standard	EN12530 - Roți pentru dispozitive
Capacitate de încărcare la 3 km/h	75 kg
Conductiv electric	Da
Inoxidabil	Nu
Capacitate de încărcare statică	150 kg
Interval de temperatură (minim)	-20 °C
Interval de temperatură (maxim)	60 °C
Înălțime totală	100 mm
Lățime totală	43 mm
Greutate totală	0,21 kg

FURCA

Materialul de construcție	Tablă de oțel, medie
FormăFurcă	Larg
Rulment pivotant	Două curse de mingi
Culoare	Pasivat în albastru
Offset	24 mm
Raza de pivotare	61,5 mm
Interferență pivotantă	123 mm
Diametru cupolă	43 mm

ROATĂ

Material pentru corp	Polipropilenă, conductiv electric
Material al benzii de rulare	Cauciuc termoplastic, conductiv electric
Lagăr	Rulment simplu
Roată	Gri argintiu (similar RAL7001)
Protecție pentru filet	Fără protecție pentru filet
Diametru	75 mm
Benză de rulare	25 mm
Lățimea corpului	25 mm
Duritatea benzii de Benză de rulare (A)	87 Pe malul A

RACORD

Tip ajustare	Orificiu pentru șurub
Diametrul găurii Șurub	11 mm
Indiciu	Roțile pot fi montate cu șuruburi standard de orice lungime.

© Copyright 2026 TENTE International GmbH

AGILA

2470YGO075P30-11

EAN 4031582342475

Numărul de comandă 00006850

Product Drawings

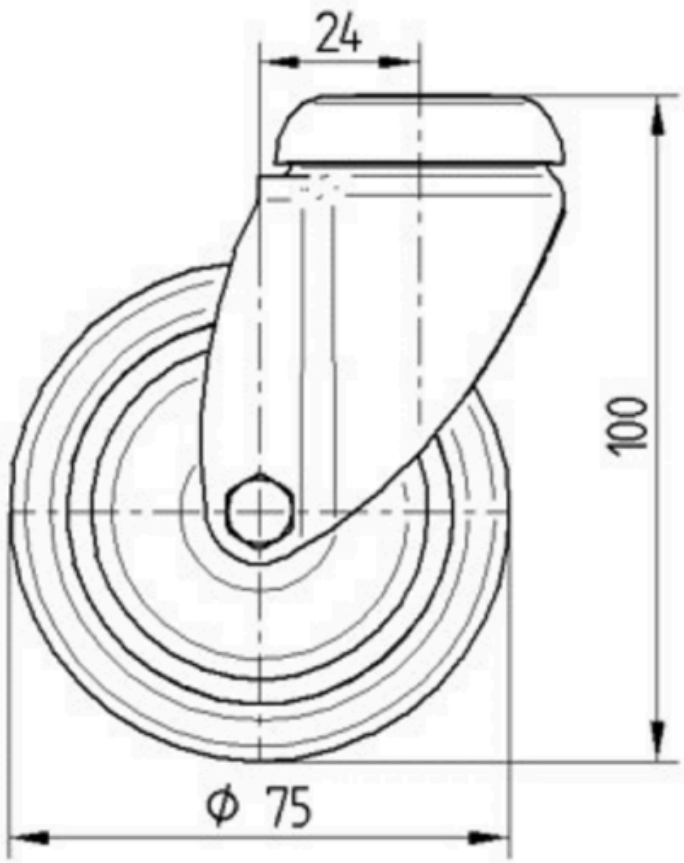

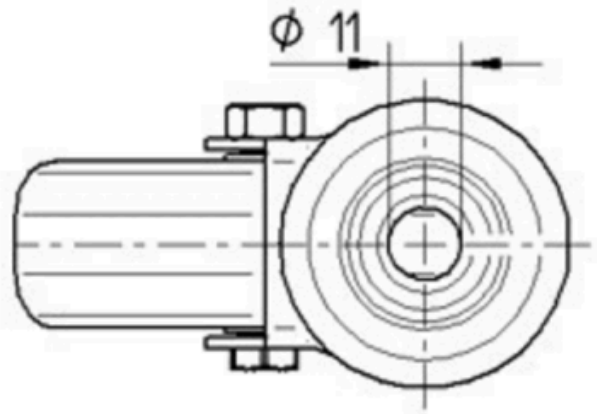

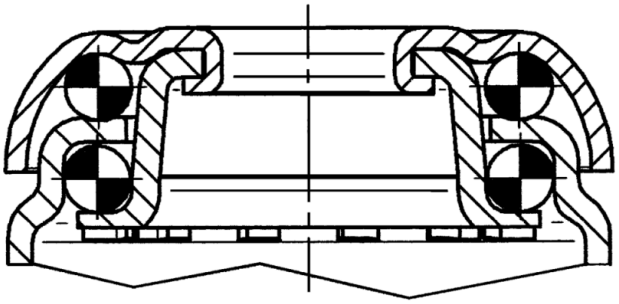

© Copyright 2026 TENTE International GmbH