INFORMAȚII DESPRE PRODUS

INTEGRAL

2046XSX200R26-28S45 D 9002 4xM8 W

EAN 4031582342086



Imaginea poate fi diferită de produsul original

PERFORMANȚĂ

Performanța rolei	●●●○○
Zgomot de mișcare	●●●○○
Atriție	●●●●○
Rezistență la coroziune	●●●○○

ATRIBUTELE DE BAZĂ

Nume produs	Integral
Tip	Rola pivotantă cu centrală, Blocare totală
Standard	EN12531 - Roți pentru paturi de spital
Capacitate de încărcare la 3 km/h	150 kg
Capacitate de încărcare la 4 km/h	150 kg
Conductiv electric	Da
Inoxidabil	Nu
Capacitate de încărcare statică	450 kg
Interval de temperatură (minim)	-25 °C
Interval de temperatură (maxim)	80 °C
Înălțime totală	229 mm
Lățime totală	70 mm
Greutate totală	1,59 kg
Certificare	Testat și monitorizat de către TÜV Süd

FURCA

Materialul de construcție	Tablă de oțel, medie
FormăFurcă	Închis
Rulment pivotant	Rulment cu bile de precizie
Culoare	Alb gri (RAL9002)
Offset	60 mm
Raza de pivotare	160 mm
Interferență pivotantă	320 mm
Diametru cupolă	70 mm

ROATĂ

Material pentru corp	Poliamidă, conductivă electric
Material al benzii de rulare	Poliuretan, Injectat, conductiv electric
Lagăr	Rulment cu bile de precizie, Sigilat
Benză de rulare	35 mm
Roată	Gri ardezie (RAL7015)
Protecție pentru filet	Protecție integrată a filetului
Diametru	200 mm
Lățimea corpului	35 mm
Duritatea benzii de Benză de rulare (D)	59 malul D

RACORD

Tip ajustare	Tijă cu Gaură pentru came pentru barele de profil
Diametru Șurub	28 mm
Lungime Șurub	96 mm
Poziția filetului Șurub	19 mm
Cantitate orificii de montare Șurub	4
Indiciu	Paturile lavabile trebuie Sigilat în zona de fixare de către producătorul patului spitalului.

Premiul pentru Design IF

Premiul pentru Design Red Dot

© Copyright 2026 TENTE International GmbH

INTEGRAL

2046XSX200R26-28S45 D 9002 4xM8 W

EAN 4031582342086

TENTE
BETTER MOBILITY. BETTER LIFE.

Desene ale produsului

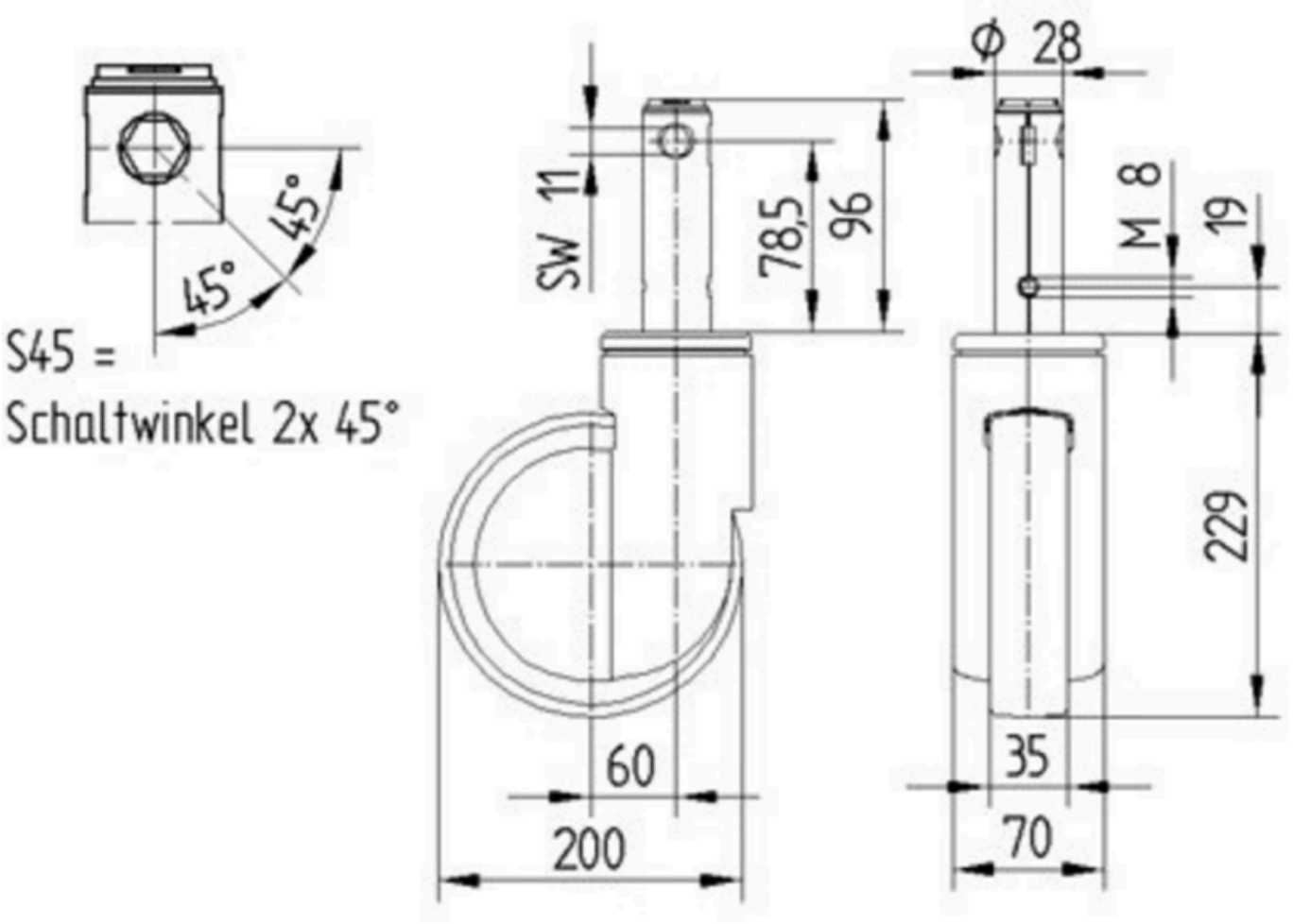

Premiul pentru Design IF

Premiul pentru Design Red Dot

© Copyright 2026 TENTE International GmbH