INFORMAÇÕES DO PRODUTO

ALPHA STAINLESS

8470IDG100P30-13

EAN 4031582432992



A imagem pode diferir do produto original

DESEMPENHO

Desempenho do rolamento	●●●○○
Ruído de movimento	●●●○○
Desgaste	●●●○○
Resistência à corrosão	●●●●●

ATRIBUTOS PRINCIPAIS

Nome do produto	Alpha stainless
Tipo	Rodízio giratório
Padrão	EN12532 - Equipamentos de Transporte
Capacidade de carga a 4 km/h	80 kg
Elétrico condutivo	Não
Aço inoxidável	Sim
Capacidade de carga estática	160 kg
Intervalo de temperatura (mínimo)	-30 °C
Intervalo de temperatura (Máximo)	250 °C
Altura total	128 mm
Peso geral	0,79 kg

SUPORTE

Material da caixa	Aço inoxidável, pesado
Em Forma de Garfo	Amplo
Rolamento giratório	Duas filas de esferas
Cor	Aço inoxidável
Offset	41 mm
Raio giratório	91 mm
Interferência giratória	182 mm

RODA

Tread hardness	macio
Material do centro da roda	Alumínio
Material do piso da roda	Amortecimento, Resistente ao calor
Rolamento	Rolamento auto-lubrificante
Eixo	Aparafusado com porca
Anti-fios	Sem anti-fios
Diâmetro	100 mm
Largura do Piso	35 mm
Dureza do Piso (A)	75 Shore A

ENCAIXE

Tipo de fixação	Furo da rosca
Diâmetro do furo	13 mm

© Copyright 2026 TENTE International GmbH

ALPHA STAINLESS

8470IDG100P30-13

EAN 4031582432992

BETTER MOBILITY. BETTER LIFE.

Desenhos do produto

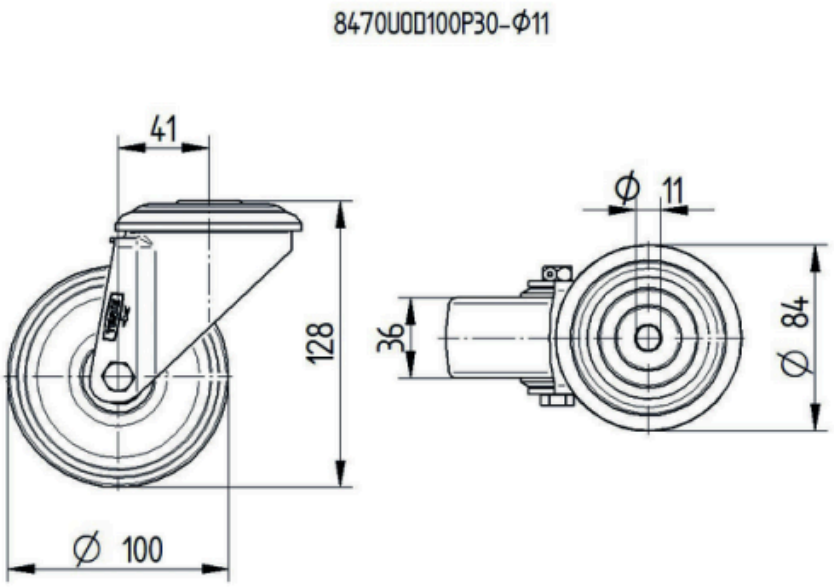

© Copyright 2026 TENTE International GmbH