TERMÉKINFORMÁCIÓK

# DURATECH

## TOP 085x95-Ø20 HL95

EAN 4031582331271



A kép eltérhet az eredeti terméktől

### TELJESÍTMÉNY

| | |
|---|---|
| Gördülési ellenállás teljesítménye | ●●●●● |
| Mozgás zajkibocsátása | ●●○○○ |
| Kopás | ●●●●● |
| Korrozióálló képesség | ●●●○○ |

### ALAPVETŐ TULAJDONSÁGOK

| | |
|---|---|
| Termék neve | Duratech |
| Ház típusa | Kerék |
| Standard | EN12533 - Nehézipari görgők |
| Teherbírás 4 km/h-nál | 900 kg |
| Teherbírás 6 km/h-nál | 720 kg |
| Elektromosan vezető | Nem |
| Rozsdamentes | Nem |
| Statikus teherbírás | 1800 kg |
| Hőmérséklet-tartomány (minimális) | -40 °C |
| Hőmérséklet-tartomány (maximális) | 80 °C |
| Összsúly | 0,58 kg |

### KERÉK

| | |
|---|---|
| Felépítmény anyaga | Poliamid, nehéz |
| Futófelület anyaga | Kerékkel megegyező |
| Csapágy | Precíziós golyóscsapágy |
| Kerék színe | Természetes fehér |
| Szálvédők | Futófelület védelem nélkül |
| Átmérő | 85 mm |
| Futófelület szélessége | 95 mm |
| Tengely furat átmérője | 20 mm |
| Kerékagy hossza | 95 mm |
| Test szélessége | 95 mm |
| A futófelület keménysége (D) | 75 Shore D |
| Csapágy típusa | 6204 |

© Copyright 2026 TENTE International GmbH

# DURATECH

## TOP 085x95-Ø20 HL95

EAN 4031582331271

Rendelési szám 00832617

**Termékrajzok**

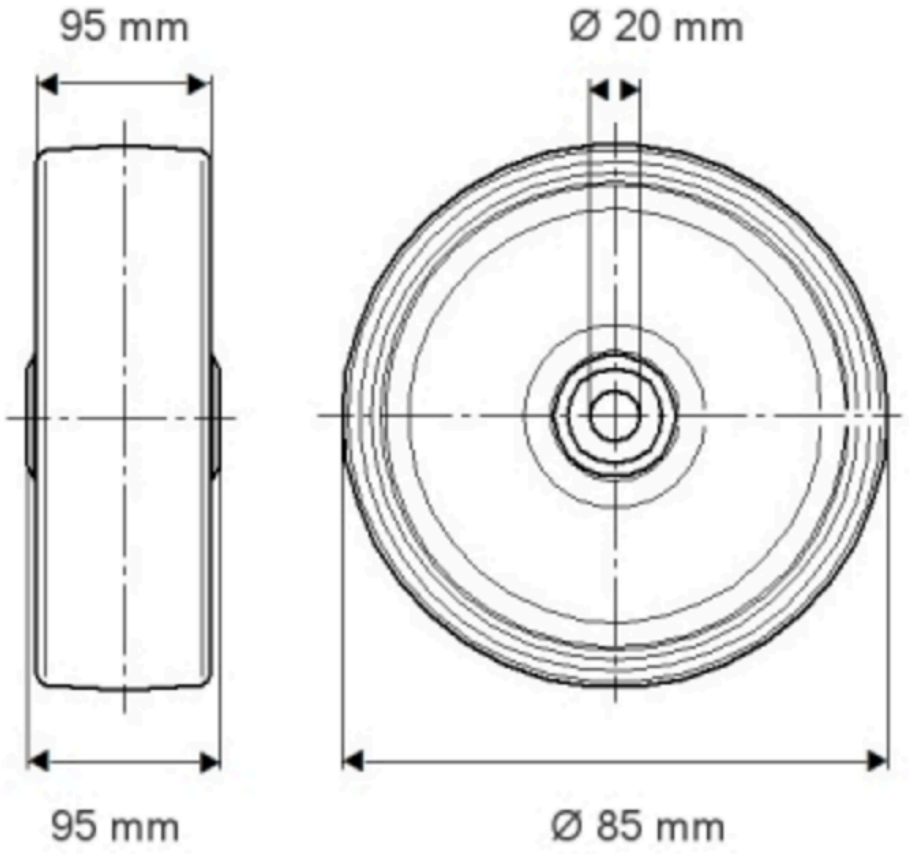


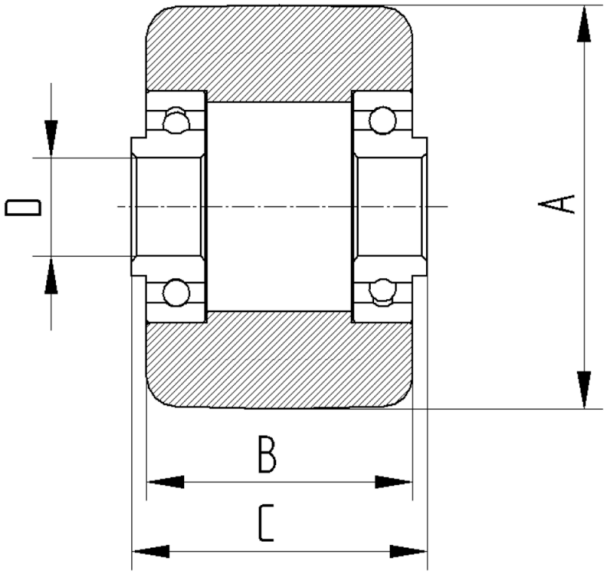


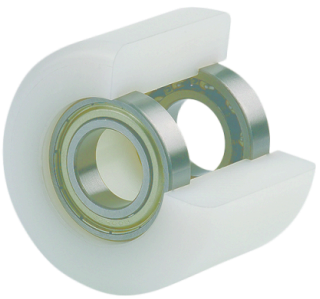

© Copyright 2026 TENTE International GmbH