INFORMATIONS SUR LE PRODUIT

ALPHA STAINLESS

8477UAD100P30-11 red

EAN 4031582370164



L'image peut différer du produit d'origine

PERFORMANCE

Performance du rouleau	●●●○○
Bruit de mouvement	●●●○○
Attrition	●●●●○
Résistance à la corrosion	●●●●●

ATTRIBUTS DE BASE

Nom du produit	Alpha stainless
Type	Roulette pivotante avec Blocage total
Standard	EN12532 - Équipement de transport
Capacité de charge à 4 km/h	150 kg
Conducteur électrique	Non
Inoxydable	Oui
Statique Capacité de charge	300 kg
Plage de température (minimale)	-40 °C
Plage de température (maximale)	80 °C
Hauteur	128 mm
Poids global	0.96 kg

CHAPE

Matériau de la chape	Acier Inoxydable, lourd
Forme Chape	Galbé
Pivot	Deux courses de balles
Couleur de la chape	Acier Inoxydable
Déport	41 mm
Diamètre d'encombrement	242 mm

ROUE

Matériau du corps	Polyamide
Bandage	Polyuréthane, Injecté
Roulement	Roulements rouleaux, Inoxydable
Axe	Vissé avec écrou
Diamètre	100 mm
Largeur du Bandage	32 mm
Dureté du Bandage (D)	42 Shore D

RACCORD

Type de raccord	Trou central
Diamètre du trou de l'Œil	11 mm

© Copyright 2026 TENTE International GmbH

ALPHA STAINLESS

8477UAD100P30-11 red

EAN 4031582370164

BETTER MOBILITY. BETTER LIFE.

Dessins du produit

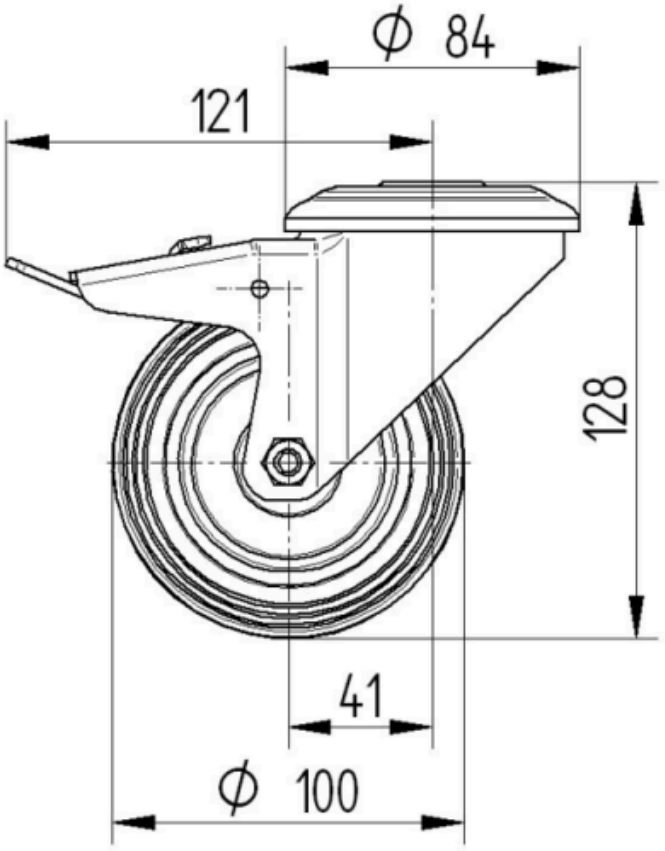

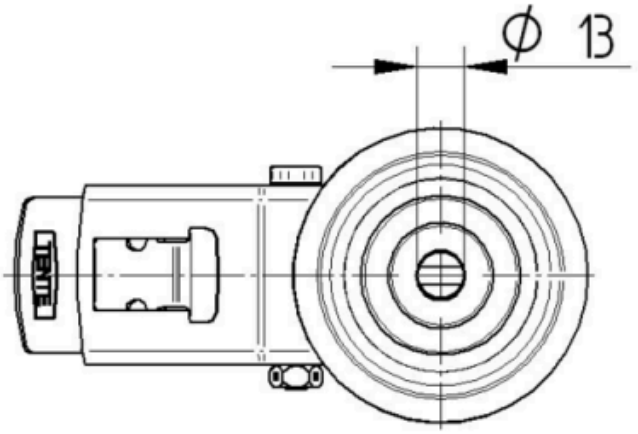

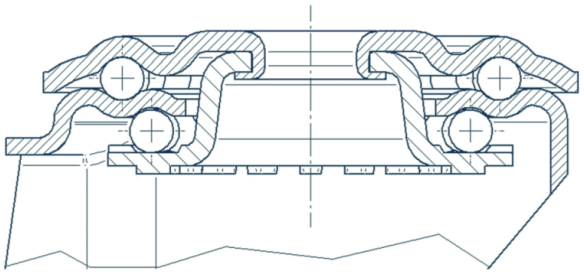

© Copyright 2026 TENTE International GmbH